IC-280-A
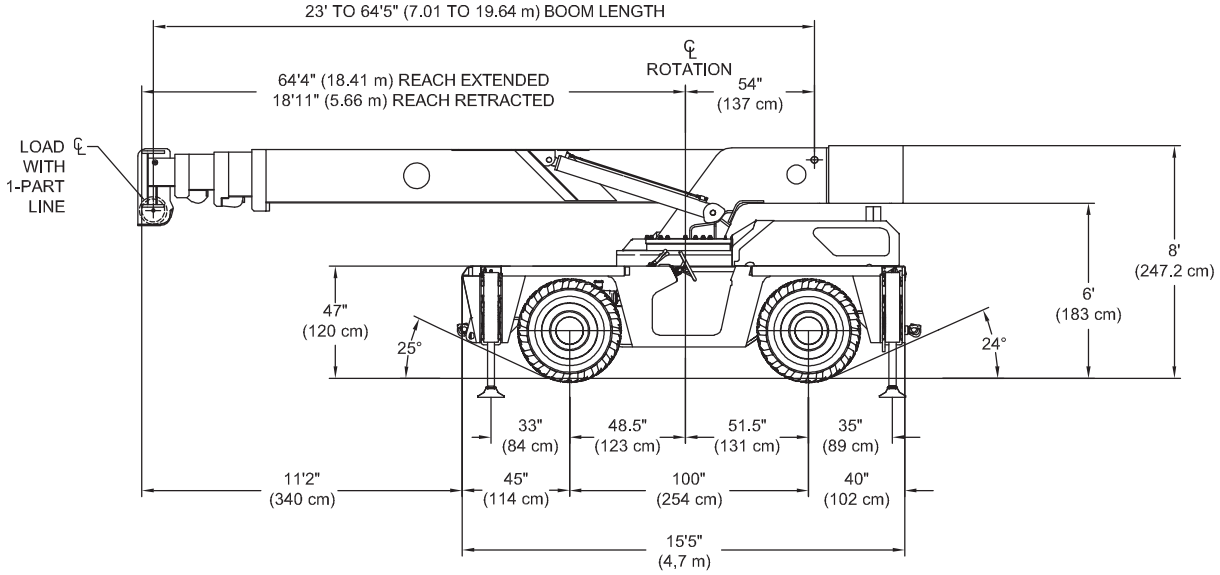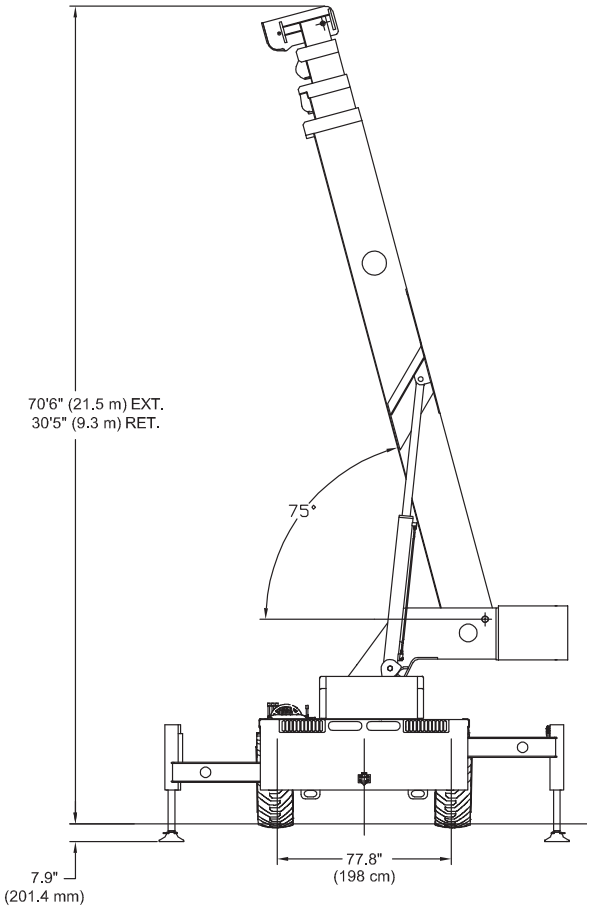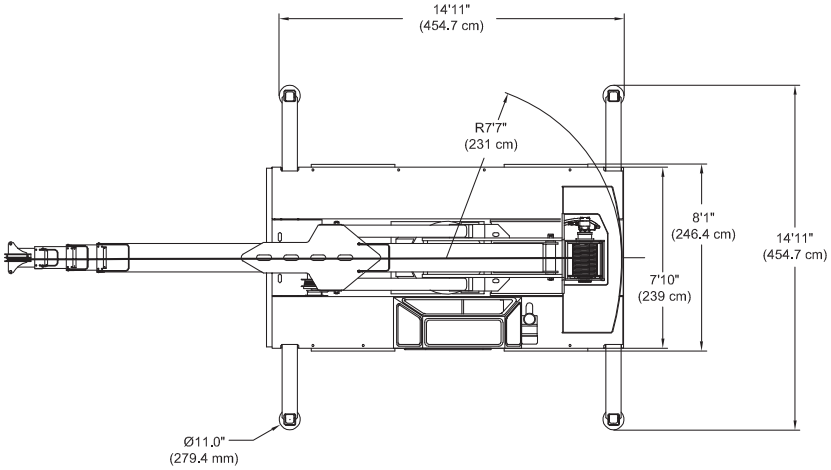
DIMENSIONS