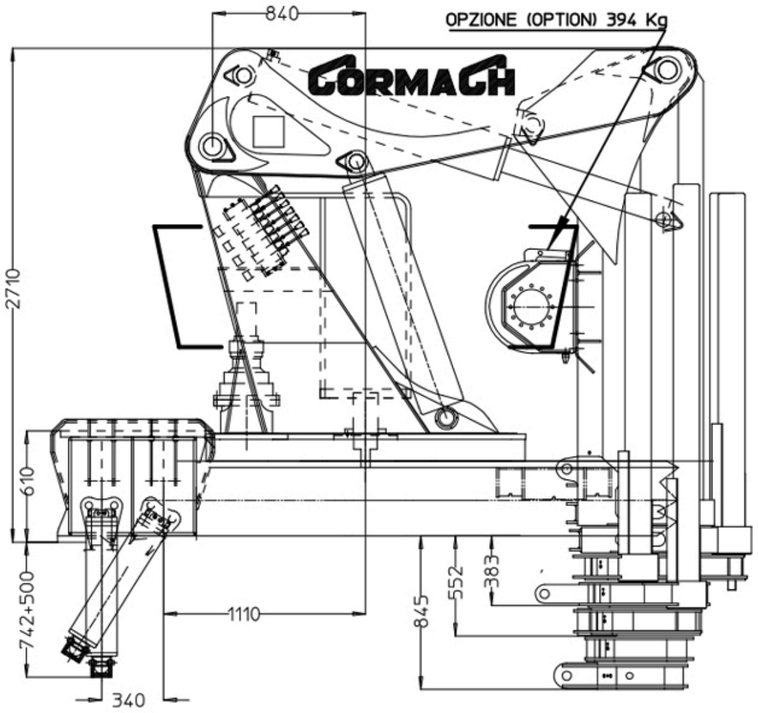
840
OPZIONE (OPTION) 394 Kg
GORMACH
2710
610
742+500
340
1110
845
552
383

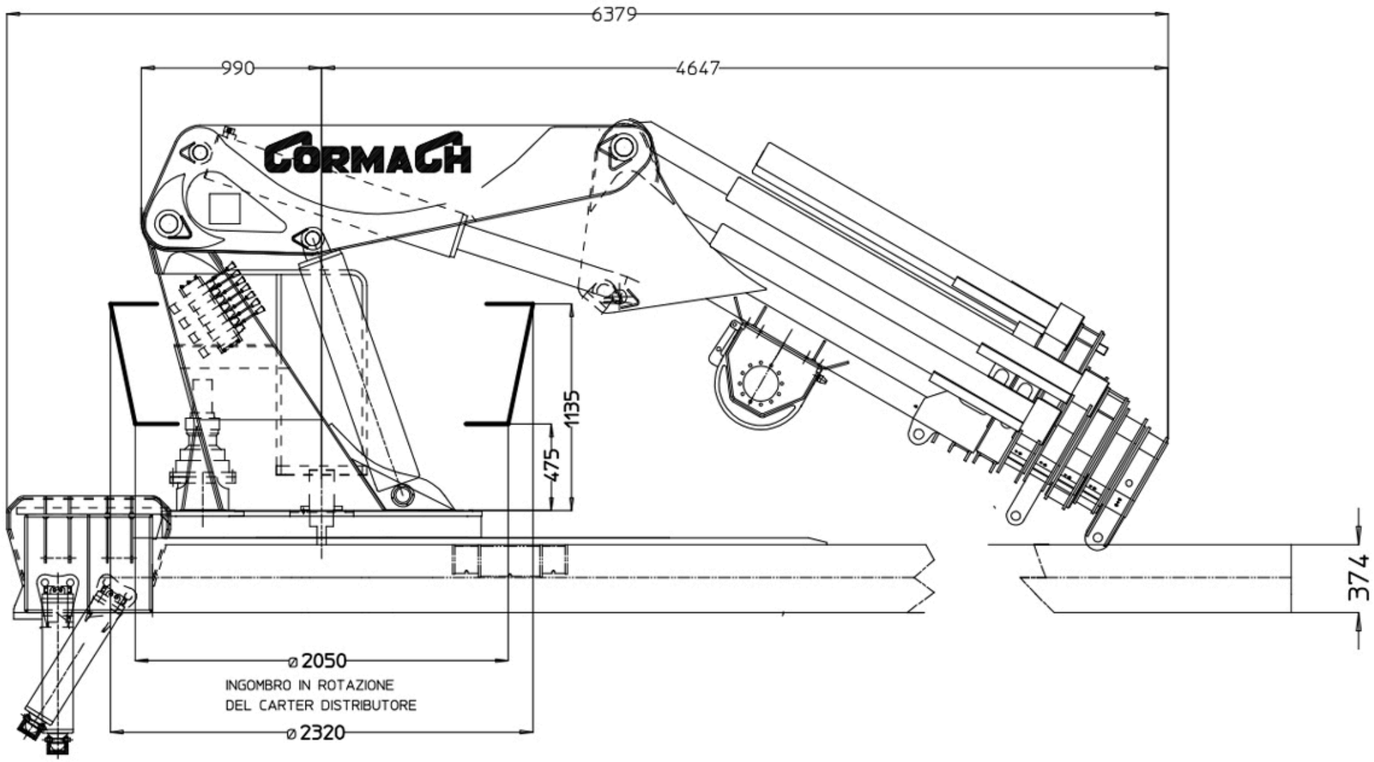
6379
990
4647
GORMACH
1135
475
374
⌀2050
INGOMBRO IN ROTAZIONE
DEL CARTER DISTRIBUTORE
⌀2320