240000A E - 240000AX E

240000A E2 - 240000AX E2

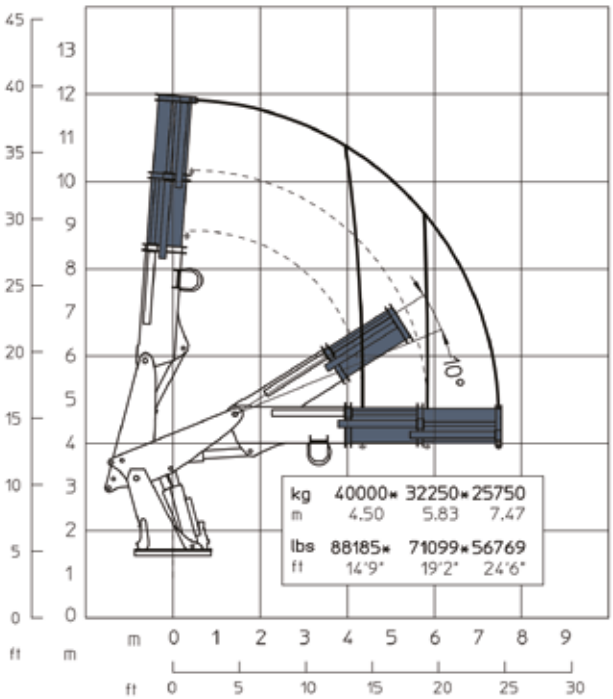

240000A E3 - 240000AX E3

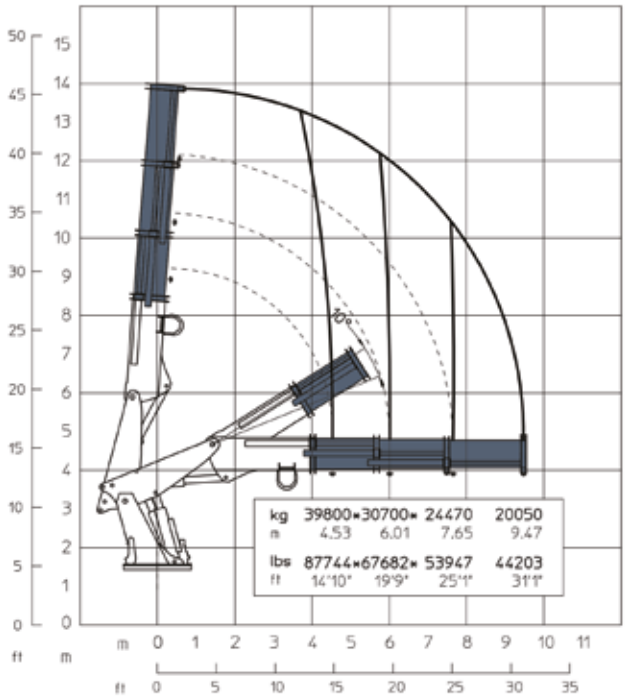

*Su gancio 40 Ton. (opzione), *On 40 Ton hook (option), *Sur crocket 40 Ton (option), *Auf 40 Ton Haken (option)

STANDARD

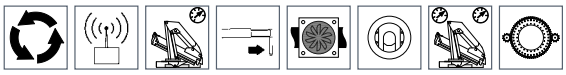

OPTIONAL

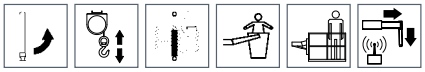

STANDARD

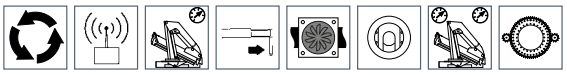

OPTIONAL

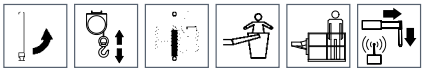

E2	E2		E3	E3
241500 da N*m	1747107 Lb*ft	Momento statico massimo al perno torretta • Max. static moment at the turret pin Moment statique max. a l'axe de la tourelle • Max. statisches ubmoment am kransaulenbolzen	241500 da N*m	1747107 Lb*ft
7.47 m	24' 6" ft	Sbraccio idraulico • Hydraulic boom length Longueur du bras hydraulique • Hydraulic reichweite	9.47 m	31' 1" ft
22000 da N*m	159157 Lb*ft	Coppia di rotazione • Slew torque • Moment de rotation • Drehmoment	22000 da N*m	159157 Lb*ft
360° 90° sec	360° 90° sec	Tempo di rotazione • Slewing speed • Temp de rotation • Schwenkgeschwindigkeit	360° 90° sec	360° 90° sec
19525 Kg	43045 lbs	Peso (senza olio e montaggio) • Weight (without oil and fitting) Poids (sans huile et montage) • Gewicht (ohne öil und ohne)	20355 Kg	44875 lbs
20695 Kg	45620 lbs	Peso (senza olio e montaggio, stab. a X) • Weight (without oil and fitting, Version with outrigger X) Poids (sans huile et montage, version avec bequilles a X) • Gewicht (ohne öil und ohne, abstützung X)	21525 Kg	47455 lbs
115 l. min	30 us gal min	Portata pompa (***) • Pump delivery (***) • Capacité de la pompe (***) • Pumpenheistung (***)	115 l. min	30 us gal min
320 bar	4550 psi	Pressione • Pressure • Pression • Druck	300 bar	4266psi
700 l	184 Us gal	Capacità serbatoio olio • Oil tank capacity • Capacité de reservoire d'huile • Öil tank inhalt	640 l	169 Us gal

240000A E - 240000A*x* E

E2		E3		E4		E5		E6		E7		E9	
m/ft	kg/lbs	m/ft	kg/lbs	m/ft	kg/lbs	m/ft	kg/lbs	m/ft	kg/lbs	m/ft	kg/lbs	m/ft	kg/lbs
4.35	41870*	4.53	39800*	4.70	38000*	4.88	36250*	5.05	34650*	5.20	33430*	5.45	31250*
14’3’’	92308*	14’10’’	87744*	15’5’’	83776*	16’10’’	78918*	16’7’’	76390*	17’1’	73701*	17’11’’	68895*
5.83	32250*	6.01	30700*	6.19	28050	6.36	28050	6.53	26810	6.67	25860	6.93	24150
19’2’’	71099*	19’9’’	67682*	20’4’’	64640	20’10’’	61840	21’5’’	59106	22’11’’	57012	22’9’’	53242
7.74	25750	7.65	24470	7.83	23350	8.00	22300	8.18	21270	8.31	20640	8.57	19000
24’6’’	56769	25’1’’	53947	25’8’’	51478	26’3’’	49163	26’10’’	46892	27’3’’	45503	28’2’’	41888
		9.47	20050	9.64	19070	9.81	18130	10.00	17240	10.12	16500	10.38	15220
		31’1’’	44203	31’8’’	42042	32’2’’	39970	32’10’’	38008	33’2’’	36376	34’1’’	33554
				11.57	16010	11.74	15150	11.92	14320	12.04	13640	12.31	12450
				37’12’’	35296	38’6’’	33400	39’1’’	31570	39’6’’	30071	40’5’’	27448
						13.86	12880	14.03	12100	14.16	11440	14.42	10300
						45’6’’	28396	46’0’’	26676	46’5’’	25221	47’4’’	22708
								13.32	10400	16.45	9760	16.72	8660
								53’7’’	22928	54’12’’	21517	54’10’’	19092
										18.66	8600	18.92	7520
										61’3’’	18960	62’1’’	16579
												20.93	6740
												68’8’’	14859
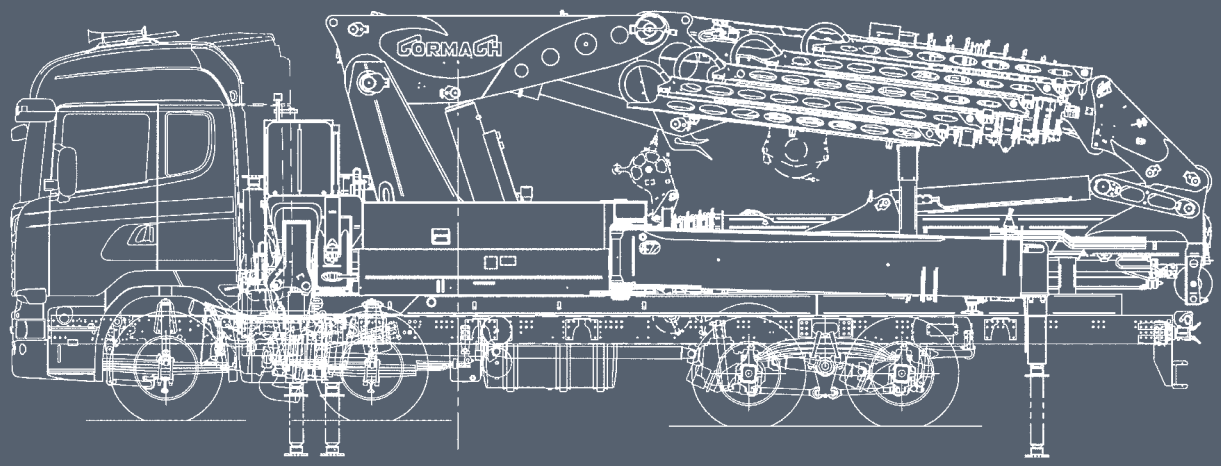
***Con gancio opzionale/*With optional hook/*Avec crochet en option/*Mit sonder hacken**