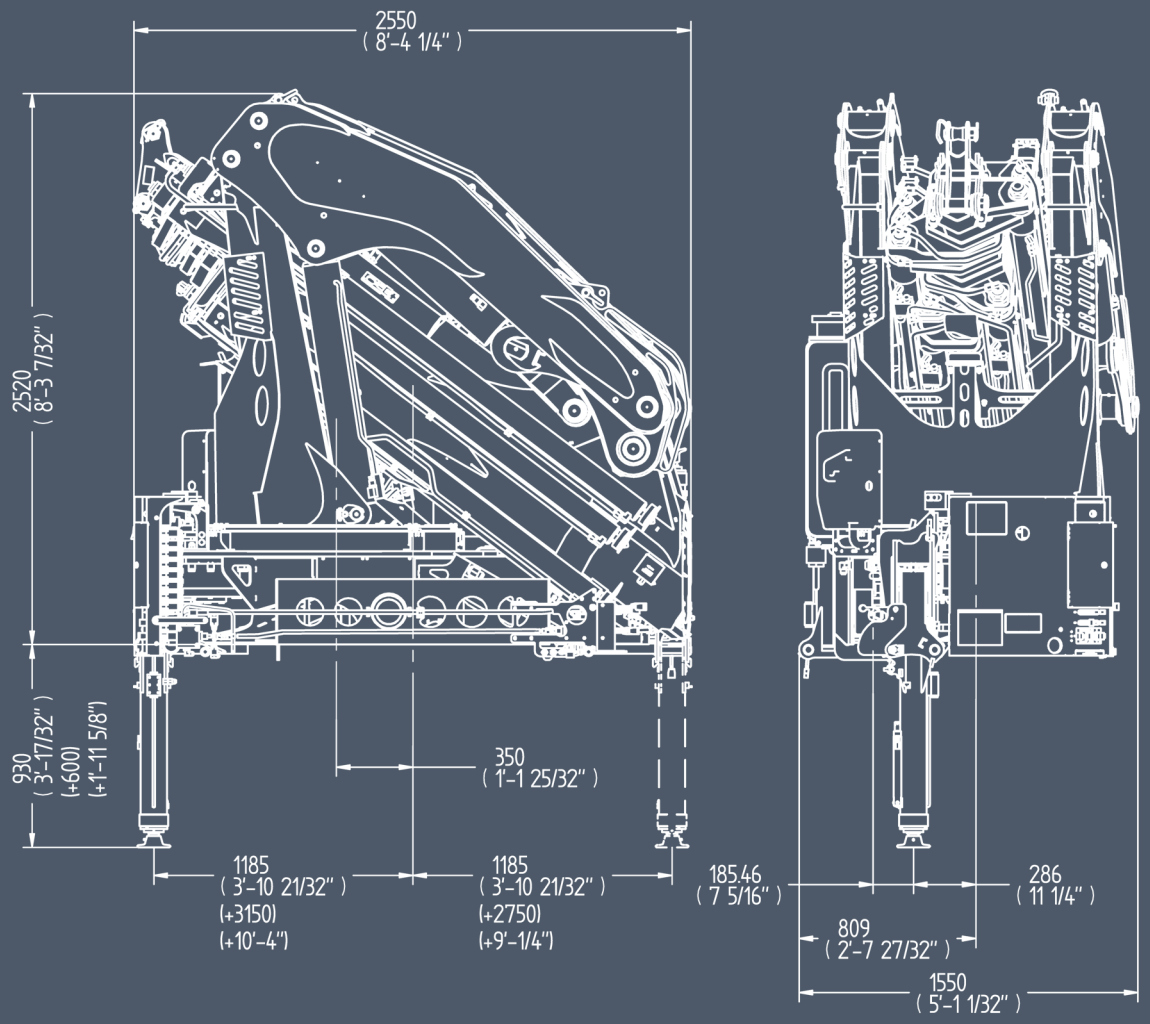

60000 E8 A.S.C. Plus