CRANE SERIE 39000 E HP - SELECT THE MODEL:

E3 | E4 | E5 | E6 | E7 | E8 | E5F62 | E5F63 | E5F64 | E6F62 | E6F63 | E6F64

CRANE E7 - **CAPACITY** DIAGRAM

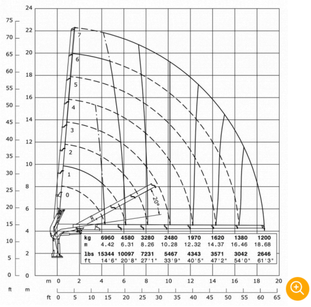

CRANE E7 - TABLE OF **DIMENSIONS**

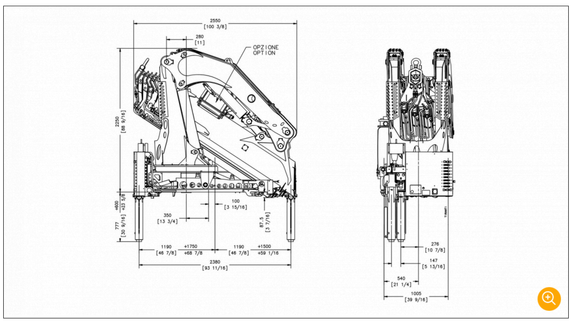

CRANE E7 - INFORMATION **SHEET**

TECHNICAL CHARACTERISTICS	METRIC SYSTEM	IMPERIAL SYSTEM
Static moment at tower pin	38700 daN/m	279971 lbs/ft
Hydraulic reach	1868 mm	61'3"
Length	1220 mm	4'
Width	2550 mm	8'4"
Height	2250 mm	7'5"
Weight (without oil and assembly)	4330 kg	9546 lbs
Capacity	6960 kg	15344 lbs
Reach with manual extensions		
Slewing torque	3700 daN/m	26767 lbs/ft
Stabiliser protrusion	1500 + 1750 mm	4'11" + 5'9"
Stabiliser width	5630 mm	18'6"
Pump capacity	60 l/min	16 US gal/min
Pressure	315 bar	4479 psi
Tank capacity	160 l	42 US gal

DOWNLOAD THE FULL BROCHURE - PDF

CRANE E7 - **SUPPLIED** AS STANDARD

- 360° rotation
- Hydraulically extendible base crane stabilisers
- Supplementary control disabled (1)
- Remote control
- Continuous acceleration control
- Moment limiter
- Heat exchanger

CRANE E7 - **OPTIONAL**

- 400° rotation
- Continuous rotation
- Rotating base crane stabilisers
- Extra-wide base crane stabilisers
- Fixed auxiliary crossbeam
- Extendible auxiliary crossbeam
- Supplementary control enabled (1-2)
- Elevated operating position
- Dual moment limiter
- Winch
- Basket
- Self-levelling platform
- Marine crane treatment
- Extended support plates
- Remote control stabiliser check.

STANDARD **SERIE 39000 E HP** PHOTO GALLERY

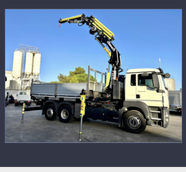

INFORMATIVA

Noi e terze parti selezionate raccogliamo informazioni personali come specificato nella privacy policy e utilizziamo cookie o tecnologie simili per finalità tecniche e, con il tuo consenso, anche per le finalità di **funzionalità, esperienza e misurazione** come specificato nella cookie policy.
Puoi liberamente prestare, rifiutare o revocare il tuo consenso, in qualsiasi momento, accedendo al pannello delle preferenze. Il rifiuto del consenso può rendere non disponibili le relative funzioni.
Usa il pulsante "Accetta tutto" per acconsentire.

Funzionalità
Esperienza
Misurazione

Accetta tutto
Scopri di più

CORMACH SRL
Via Madonnina, 27 CP 199 - 25018 Montichiari (BS) - Italy
Telefono: +39.030.9656811 (6 linee r.a.) - Fax: +39.030.9656846
Email: info@cormach.it
P.IVA 00681780987 - C.F. 02075000170
Reg. Imp. BS: 02075000170 - REA BS: 291719

Web design: Studio Impronta