34000 E6F64

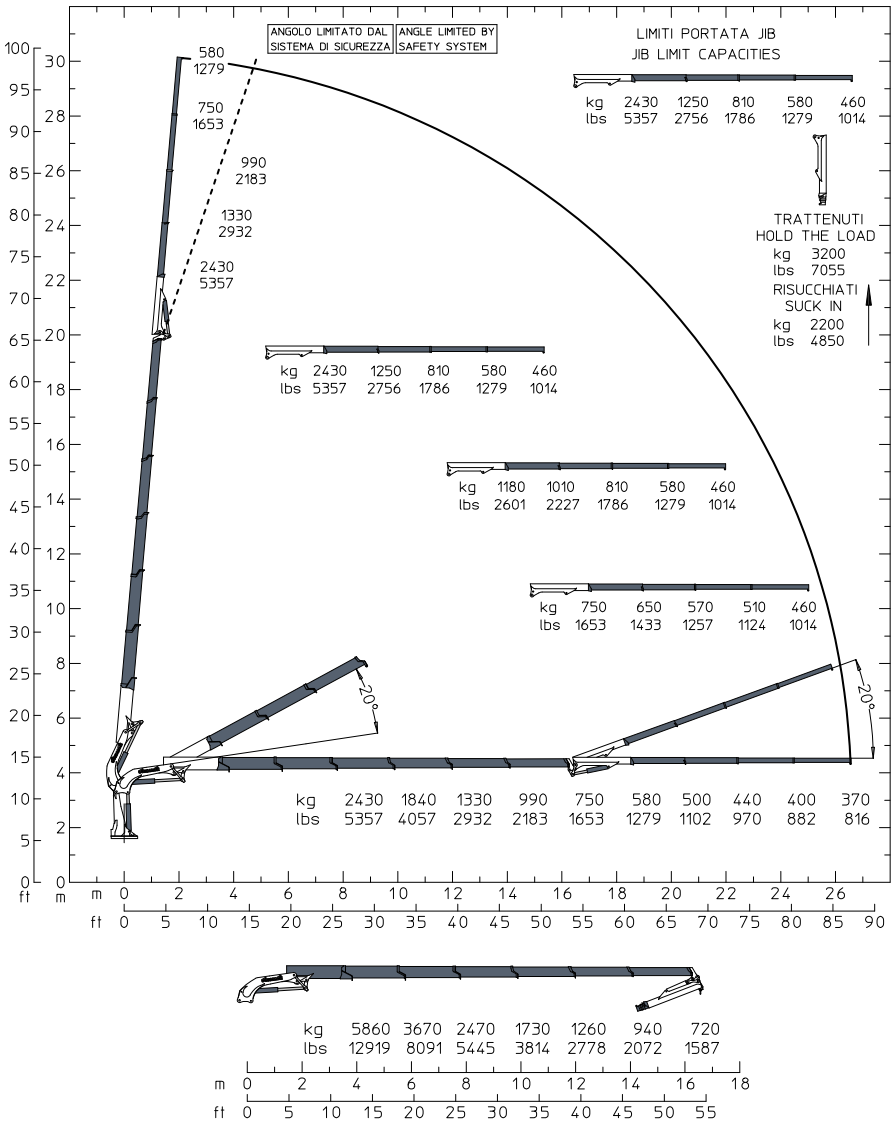

STANDARD

OPTIONAL

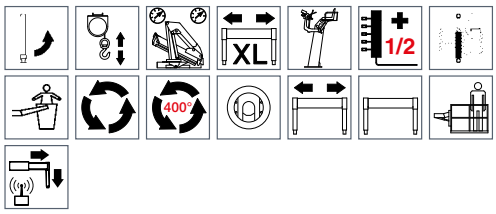

E6F64	E6F64	
34500 da N*m	254460 Lb*ft	Momento statico massimo al perno torretta • Max. static moment at the turret pin Moment statique max. a l'axe de la tourelle • Max. statisches ubmoment am kransaulenbolzen
26.55 m	87' 1" ft	Sbraccio idraulico • Hydraulic boom length Longueur du bras hydraulique • Hydraulic reichweite
3700 da N*m	27290 Lb*ft	Coppia di rotazione • Slew torque • Moment de rotation • Drehmoment
sec. 33 - 360°	sec. 33 - 360°	Tempo di rotazione • Slewing speed • Temp de rotation • Schwenkgeschwindigkeit
1500+1750 mm	4' 11" + 5' 9" ft	Uscita stabilizzatori (*) • Outriggers extensions (*) Sortie des bequilles (*) • Breite der abstützung (*)
5630 mm	18' 6" ft	Larghezza stabilizzatori (**) • Outriggers width (**) Largeur des bequilles (**) • Breite der abstützung (**)
1220 mm	4' 0" ft	Lunghezza • Length • Longeur • Länge
2550 mm	8' 4" ft	Larghezza • Width • Largeur • Breite
2510 mm	8' 3" ft	Altezza • Heigth • Huteur • Höhe
4940 Kg	10891 lbs	Peso (senza olio e montaggio) • Weight (without oil and fitting) Poids (sans huile et montage) • Gewicht (ohne öil und ohne)
60 l/min	16 us gal/min	Portata pompa (***) • Pump delivery (***) • Capacité de la pompe (***) • Pumpenheistung (***)
300 bar	4266 psi	Pressione • Pressure • Pression • Druck
160 l	42 us gal	Capacità serbatoio olio • Oil tank capacity • Capacité de reservoire d'huile • Öil tank inhalt

Opzione • Option • Option • Option: (*) 2100 + 2350 (6' 11" + 7' 9") - (**) 6830 (22' 5") - (***) Consigliata / Recommended / Recommandé / Empfohlen.

E5F62		E5F63		E5F64		E6F62		E6F63		E6F64	
m/ft	kg/lbs	m/ft	kg/lbs	m/ft	kg/lbs	m/ft	kg/lbs	m/ft	kg/lbs	m/ft	kg/lbs
8.57	2670	8.64	2540	8.71	2430	8.63	2670	8.70	2540	8.76	2430
28'1''	5886	28'4''	5600	28'7''	5357	28'4''	5886	28'7''	5600	28'9''	5357
10.52	2130	10.59	2040	10.66	1960	10.58	2000	10.65	1910	10.71	1840
34'6''	4696	34'9''	4497	35'0''	4321	34'9''	4409	35'0''	4211	35'2''	4057
12.54	1620	12.61	1540	12.68	1460	12.60	1490	12.67	1410	12.73	1330
41'1''	3571	41'4''	3395	41'7''	3219	41'4''	3285	41'7''	3109	41'9''	2932
14.58	1280	14.65	1200	14.72	1130	14.64	1140	14.71	1060	14.77	990
47'9''	2822	48'0''	2646	48'3''	2491	48'0''	2513	48'3''	2337	48'5''	2183
16.63	1040	16.70	960	16.77	890	16.69	900	16.76	820	16.82	750
54'6''	2293	54'9''	2116	55'0''	1962	54'9''	1984	55'0''	1808	55'2''	1653
18.46	920	18.53	840	18.60	770	18.78	730	18.85	650	18.92	580
60'6''	2028	60'9''	1852	61'0''	1698	61'7''	1609	61'10''	1433	62'1''	1279
20.30	830	20.37	760	20.44	680	20.61	650	20.68	570	20.75	500
66'7''	1830	66'10''	1676	67'1''	1499	67'7''	1433	67'10''	1257	68'1''	1102
		22.35	650	22.42	580	22.45	590	22.52	510	22.59	440
		73'4''	1433	73'7''	1279	73'8''	1301	73'11''	1124	74'1''	970
				24.40	460			24.50	470	24.57	400
				80'1''	1014			80'5''	1036	80'7''	882
										26.55	370
										87'1''	816

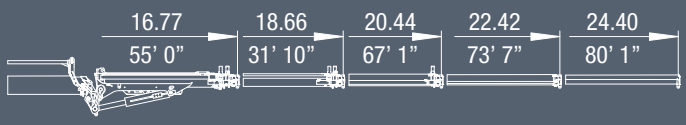

E5F64

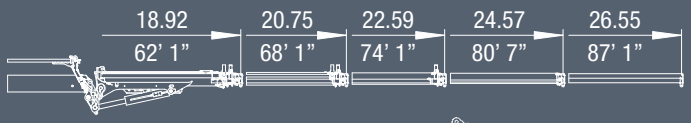
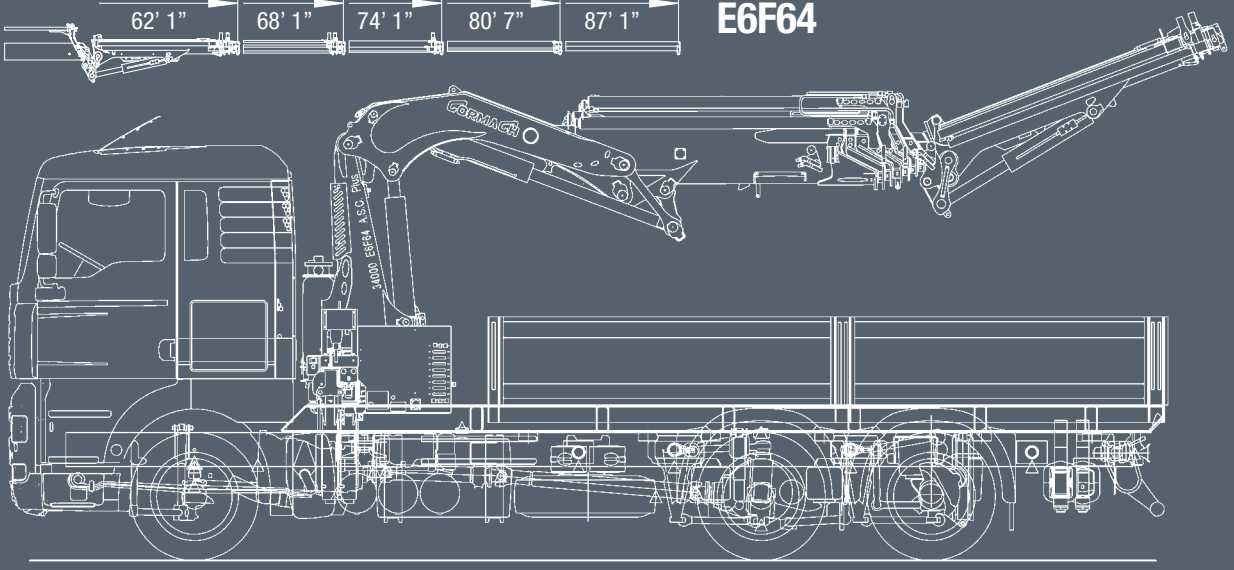
E6F64