CRANE SERIE 50000 E ASC PLUS - SELECT THE MODEL:

E3 | E4 | E5 | E6 | E7 | E8 | E9 | E11 | E5F132 | E5F133 | E5F134 | E7F132 | E7F133 | E7F134 | E9F62 | E9F63 | E9F64

CRANE E8 - **CAPACITY** DIAGRAM

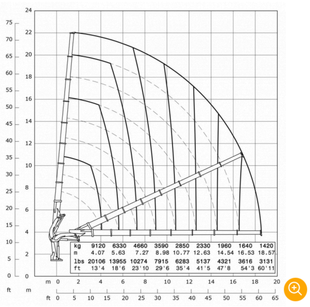

CRANE E8 - TABLE OF **DIMENSIONS**

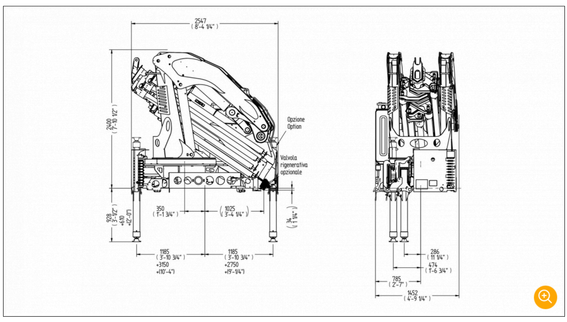

CRANE E8 - INFORMATION **SHEET**

TECHNICAL CHARACTERISTICS	METRIC SYSTEM	IMPERIAL SYSTEM
Static moment at tower pin	48700 daN/m	352315 lbs/ft
Hydraulic reach	18570 mm	60'11"
Length	1419 mm	4'8"
Width	2547 mm	8'4"
Height	2400 mm	7'10"
Weight (without oil and assembly)	5520 kg	12170 lbs
Capacity	9120 kg	20106 lbs
Reach with manual extensions		
Slewing torque	4500 daN/m	32554 lbs/ft
Stabiliser protrusion	3150 + 2750 mm	10'4" + 9'
Stabiliser width	8270 mm	27'2"
Pump capacity	80 l/min	21 US gal/min
Pressure	320 bar	4550 psi
Tank capacity	200 l.	52 US gal

DOWNLOAD THE **FULL** BROCHURE - PDF

CRANE E8 - **SUPPLIED** AS STANDARD

- Continuous rotation
- Hydraulically extendible base crane stabilisers
- Supplementary control disabled (1)
- Remote control
- Automatic Speed Control
- Moment limiter
- Heat exchanger
- Extended support plates

CRANE E8 - **OPTIONAL**

- Rotating base crane stabilisers
- Extendible auxiliary crossbeam
- Supplementary control enabled (1-2)
- Dual moment limiter
- Winch
- Basket
- Self-levelling platform
- Marine crane treatment
- Remote control stabiliser check.

STANDARD **SERIE 50000 E ASC PLUS** PHOTO GALLERY

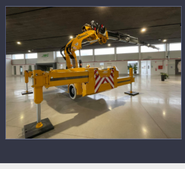
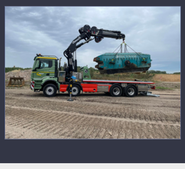

INFORMATIVA

Noi e terze parti selezionate raccogliamo informazioni personali come specificato nella privacy policy e utilizziamo cookie o tecnologie simili per finalità tecniche e, con il tuo consenso, anche per le finalità di **funzionalità, esperienza e misurazione** come specificato nella cookie policy.
Puoi liberamente prestare, rifiutare o revocare il tuo consenso, in qualsiasi momento, accedendo al pannello delle preferenze. Il rifiuto del consenso può rendere non disponibili le relative funzioni. Usa il pulsante "Accetta tutto" per acconsentire.

Funzionalità
Esperienza
Misurazione

Accetta tutto
Scopri di più

CORMACH SRL
Via Madonnina, 27 CP 199 - 25018 Montichiari (BS) - Italy
Telefono: +39.030.9656811 (6 linee r.a.) - Fax: +39.030.9656846
Email: info@cormach.it
P.IVA 00681780987 - C.F. 02075000170
Reg. Imp. BS: 02075000170 - REA BS: 291719

PRIVACY | COOKIES | WHISTLEBLOWING
Web design: Studio impronta