FASSI
www.fassi.com

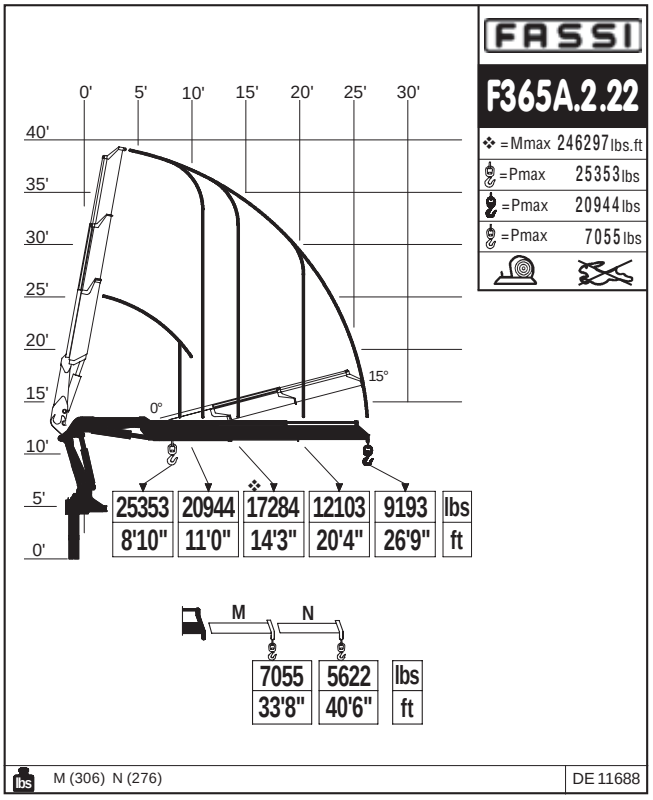

M (306) N (276) DE 11688

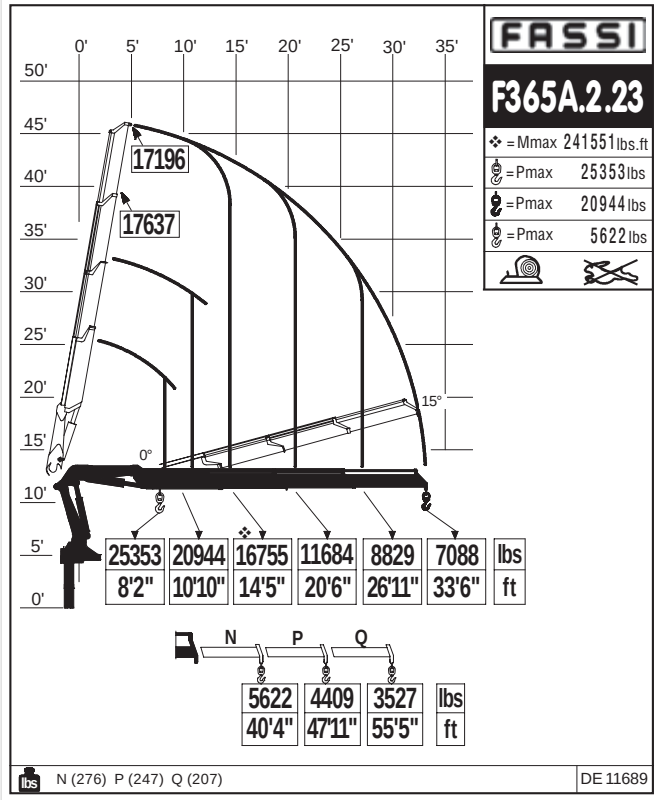

N (276) P (247) Q (207) DE 11689

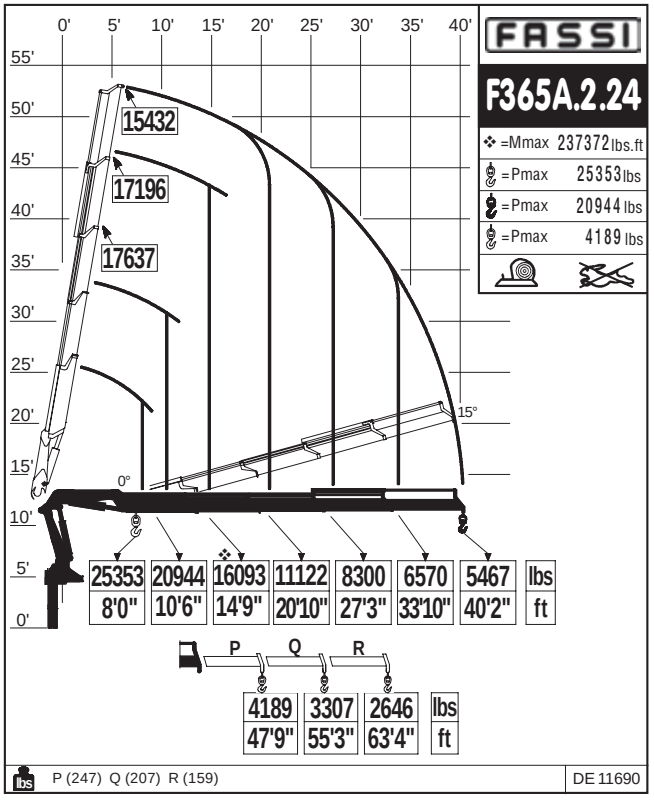

P (247) Q (207) R (159) DE 11690

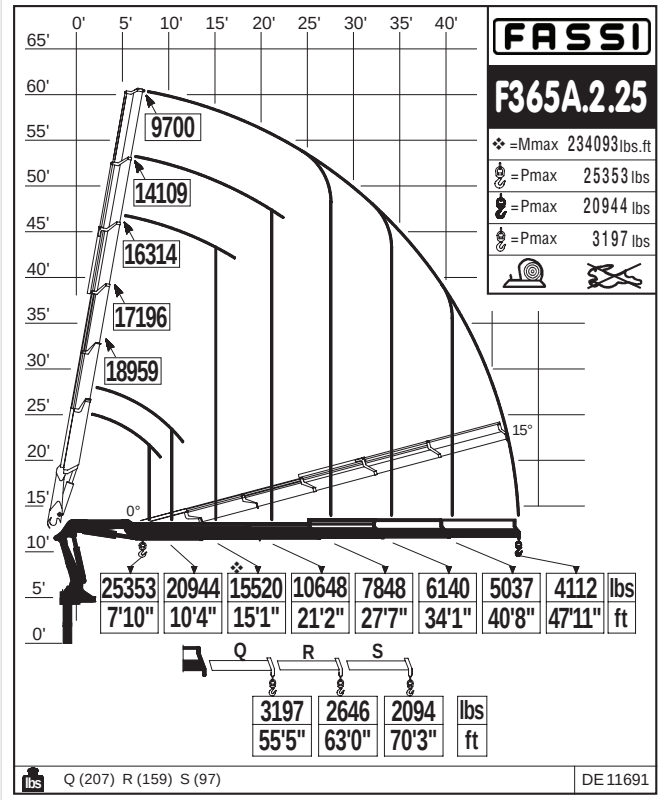

Q (207) R (159) S (97) DE 11691

CERTIFIED DYNAMIC PERFORMANCE

US **Dynamic load diagrams calculated, tested and certified to lift the loads at the declared reaches**

FR **Diagrammes de charge dynamiques calculés, testés et certifiés pour soulever les charges aux extensions déclarées**

ES **Diagramas de carga dinámicos, calculados, probados y certificados para a elevación de la cargas a los alcances declarados**

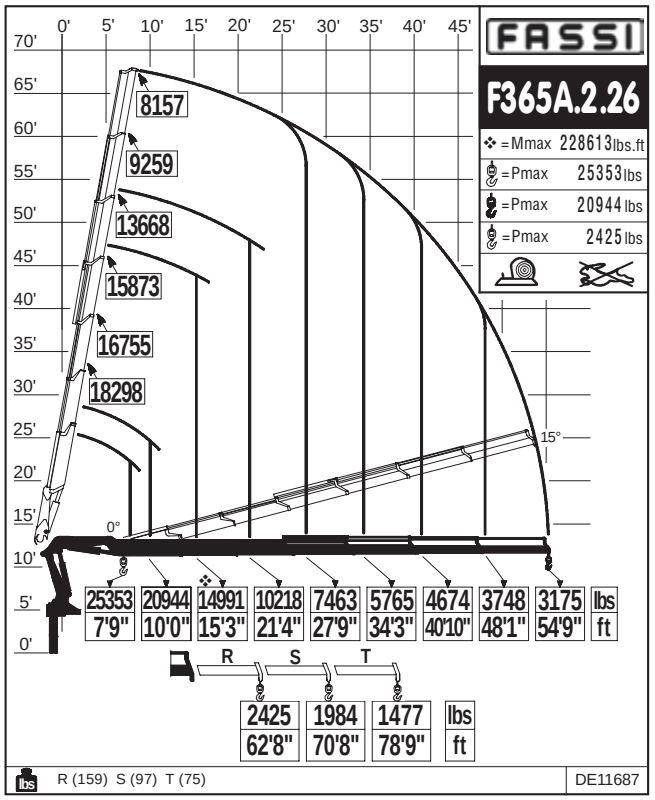

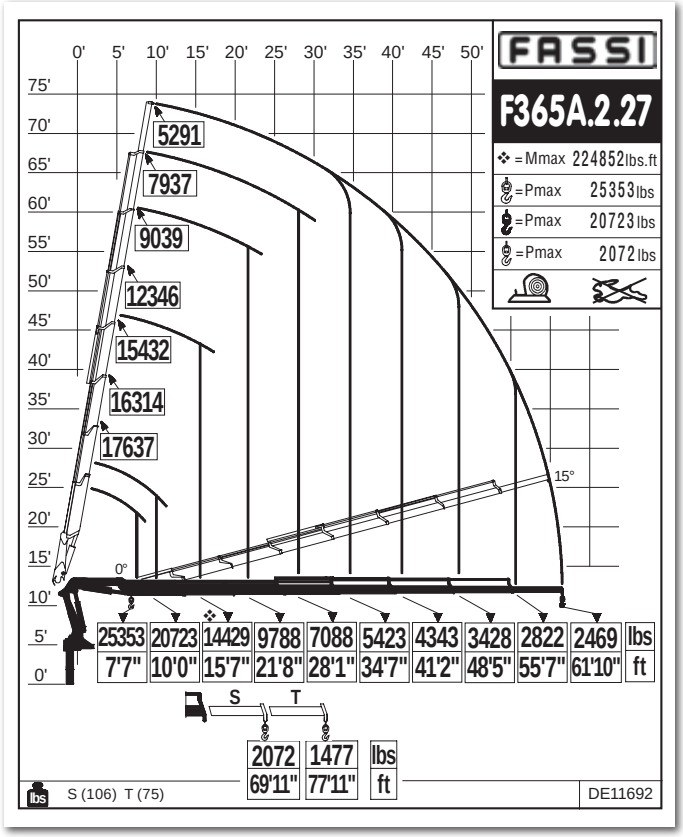

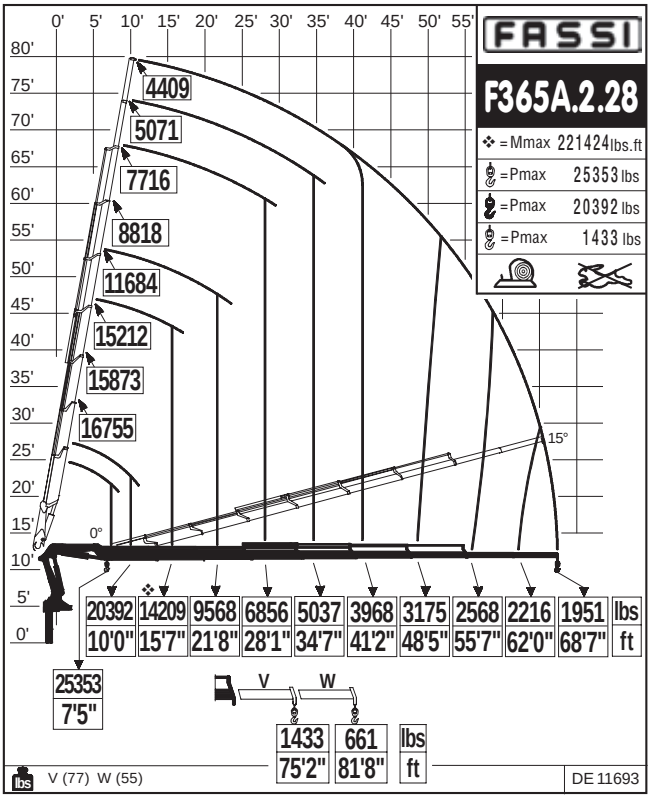

CERTIFIED DYNAMIC PERFORMANCE

US **Dynamic load diagrams calculated, tested and certified to lift the loads at the declared reaches**

FR **Diagrammes de charge dynamiques calculés, testés et certifiés pour soulever les charges aux extensions déclarées**

ES **Diagramas de carga dinámicos, calculados, probados y certificados para a elevación de la cargas a los alcances declarados**

F365A e-dynamic
Load diagrams - lbs/ft

FASSI
www.fassi.com

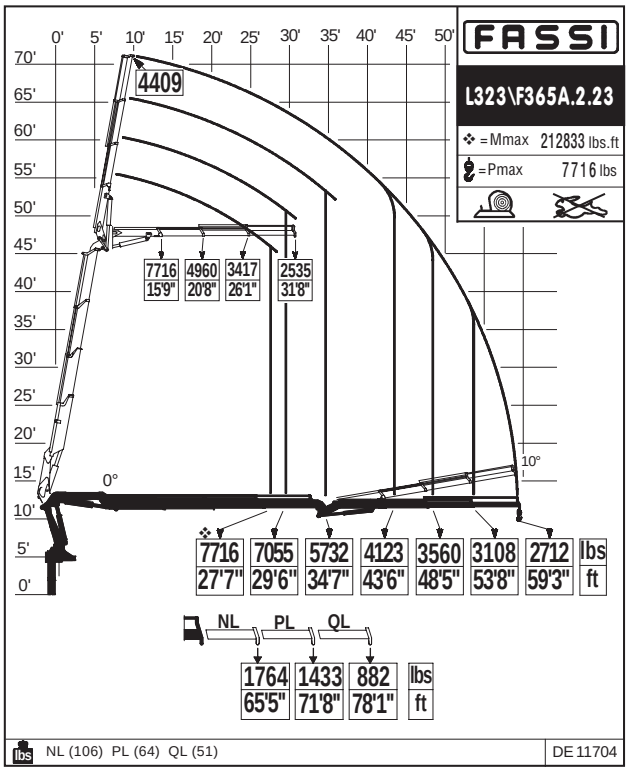

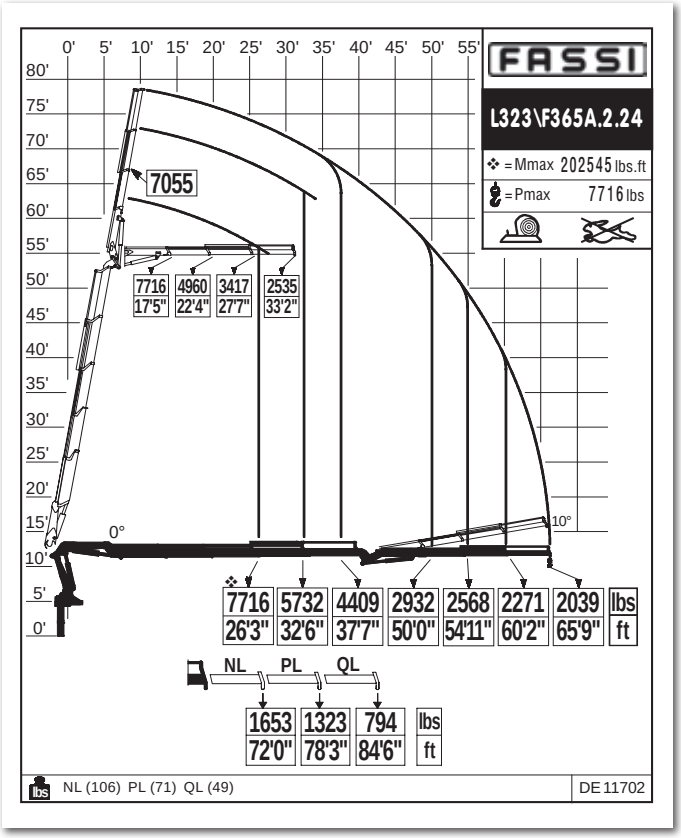

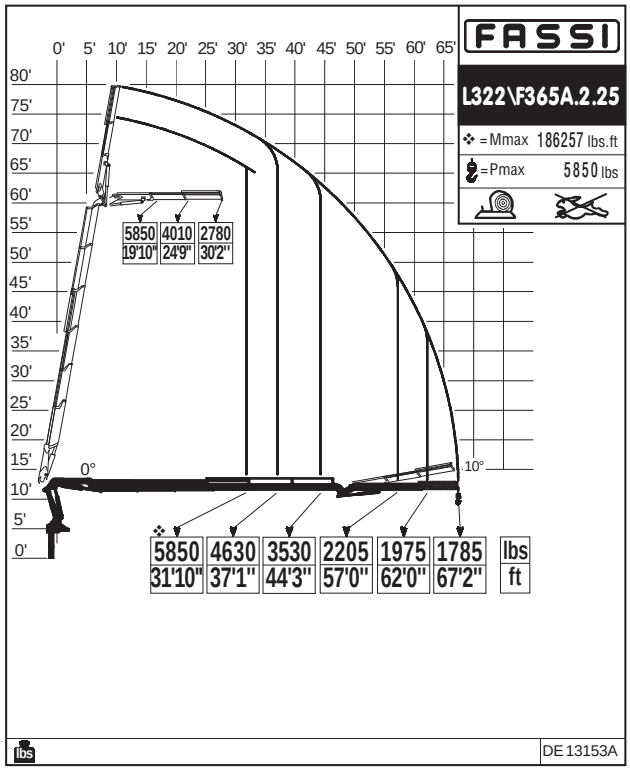

CERTIFIED DYNAMIC PERFORMANCE

US **Dynamic load diagrams calculated, tested and certified to lift the loads at the declared reaches**

FR **Diagrammes de charge dynamiques calculés, testés et certifiés pour soulever les charges aux extensions déclarées**

ES **Diagramas de carga dinámicos, calculados, probados y certificados para a elevación de la cargas a los alcances declarados**

F365RA e-dynamic
Load diagrams - lbs/ft

FASSI
www.fassi.com

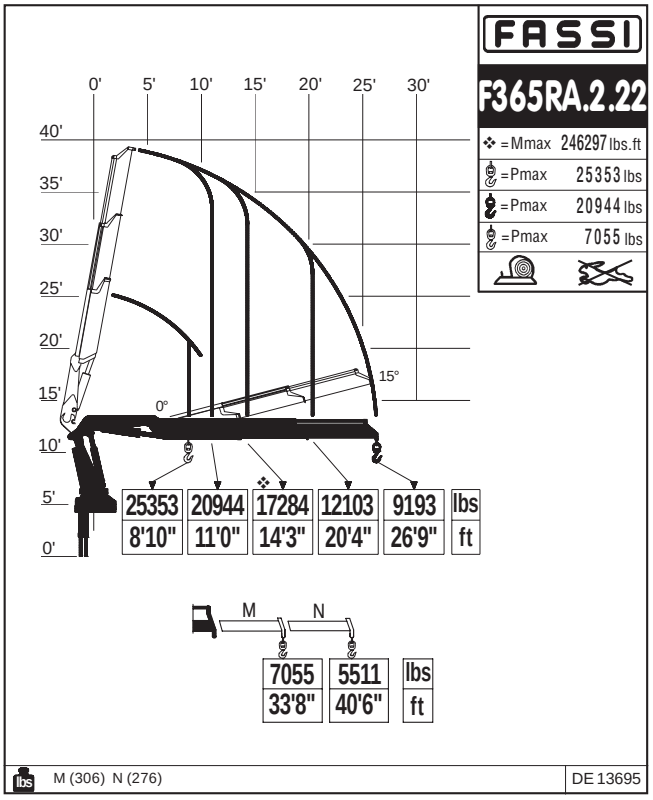

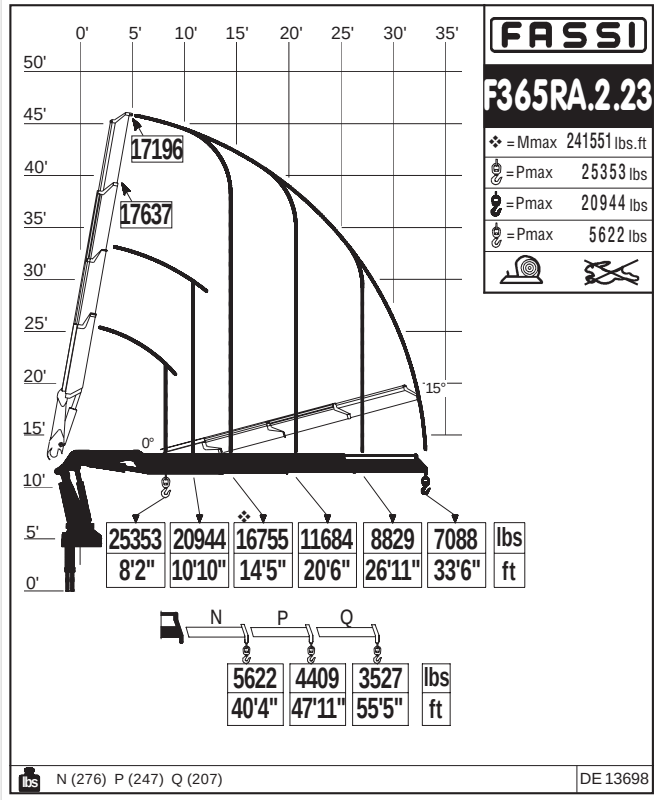

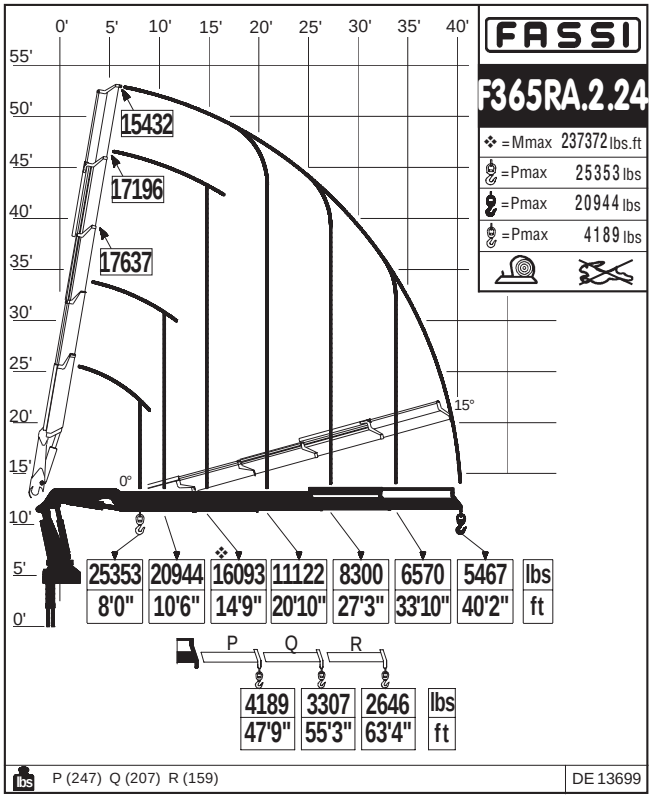

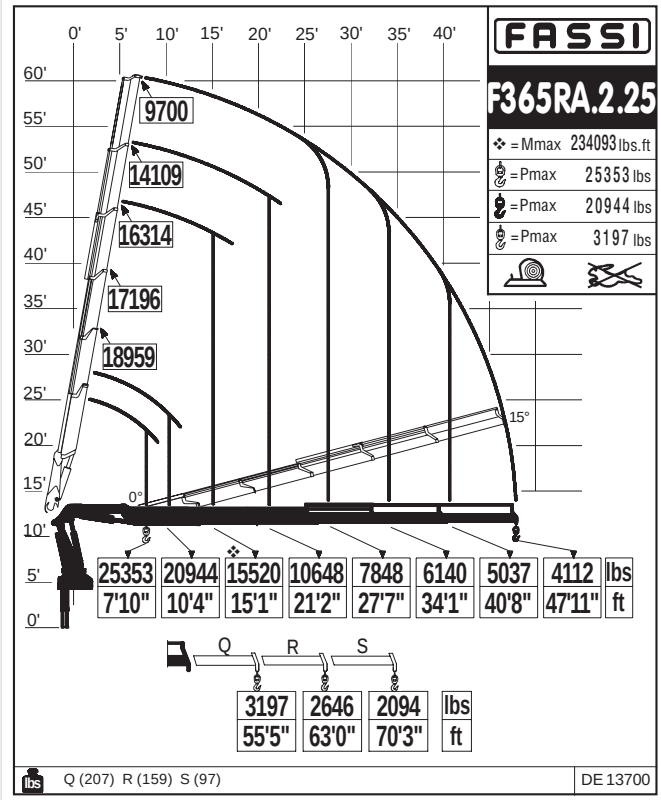

CERTIFIED DYNAMIC PERFORMANCE

US **Dynamic load diagrams calculated, tested and certified to lift the loads at the declared reaches**

FR **Diagrammes de charge dynamiques calculés, testés et certifiés pour soulever les charges aux extensions déclarées**

ES **Diagramas de carga dinámicos, calculados, probados y certificados para a elevación de la cargas a los alcances declarados**

FASSI
www.fassi.com

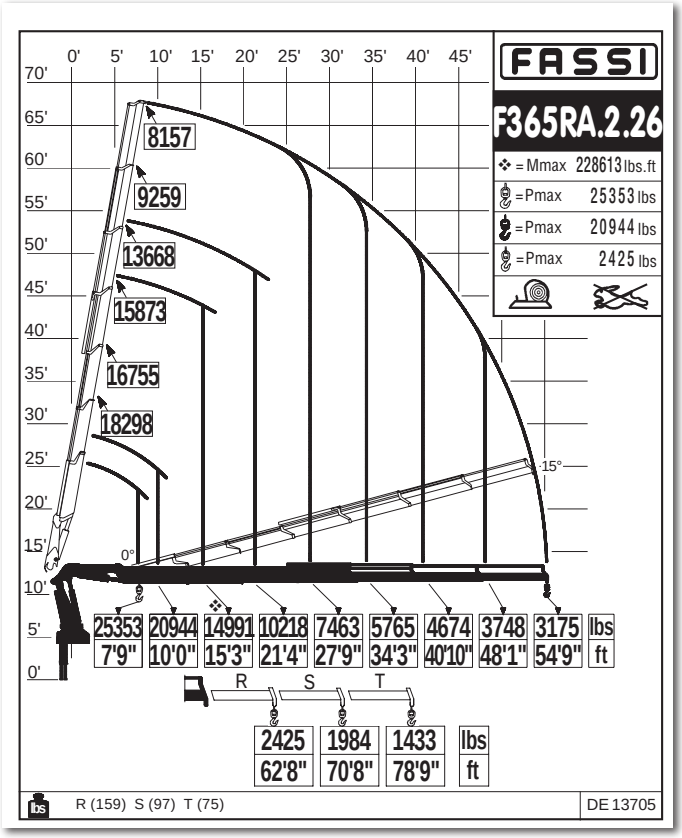

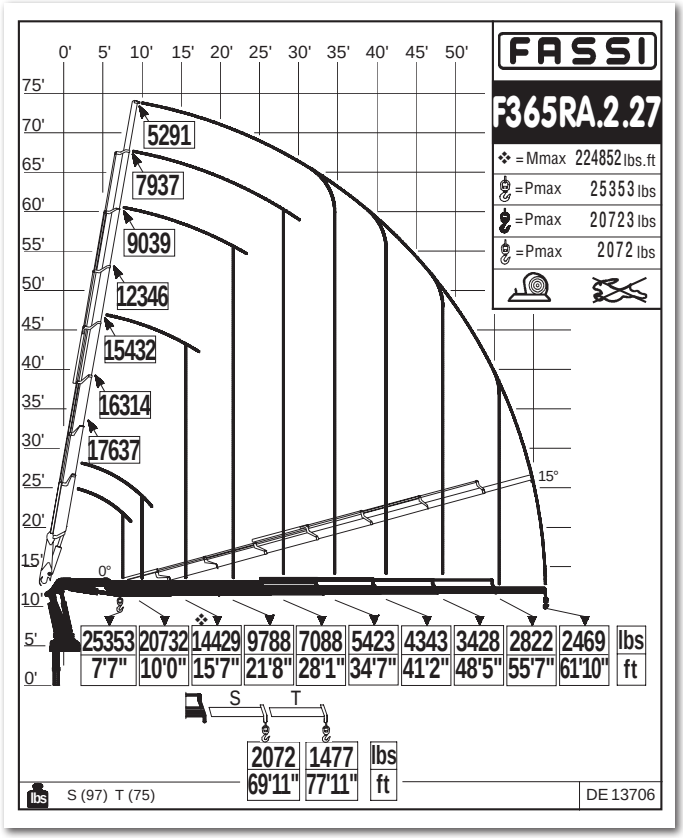

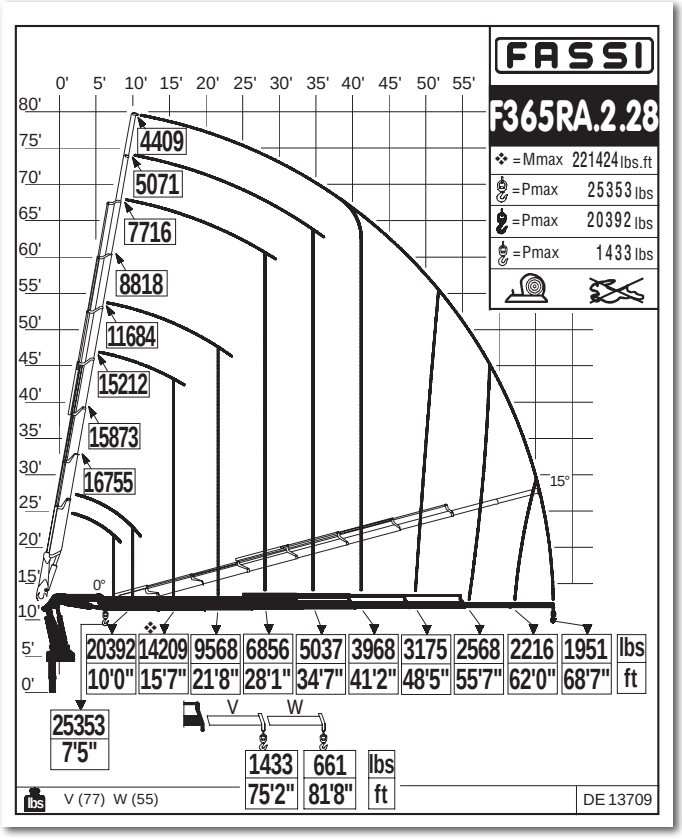

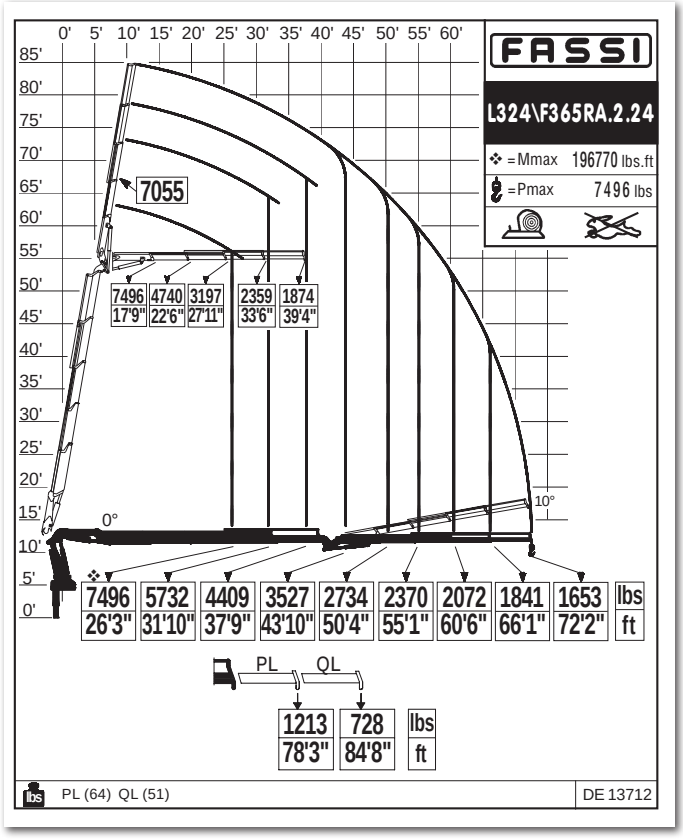

CERTIFIED
DYNAMIC
PERFORMANCE

US **Dynamic load diagrams calculated, tested and certified to lift the loads at the declared reaches**

FR **Diagrammes de charge dynamiques calculés, testés et certifiés pour soulever les charges aux extensions déclarées**

ES **Diagramas de carga dinámicos, calculados, probados y certificados para a elevación de la cargas a los alcances declarados**

F365RA e-dynamic
Load diagrams - lbs/ft

FASSI
www.fassi.com

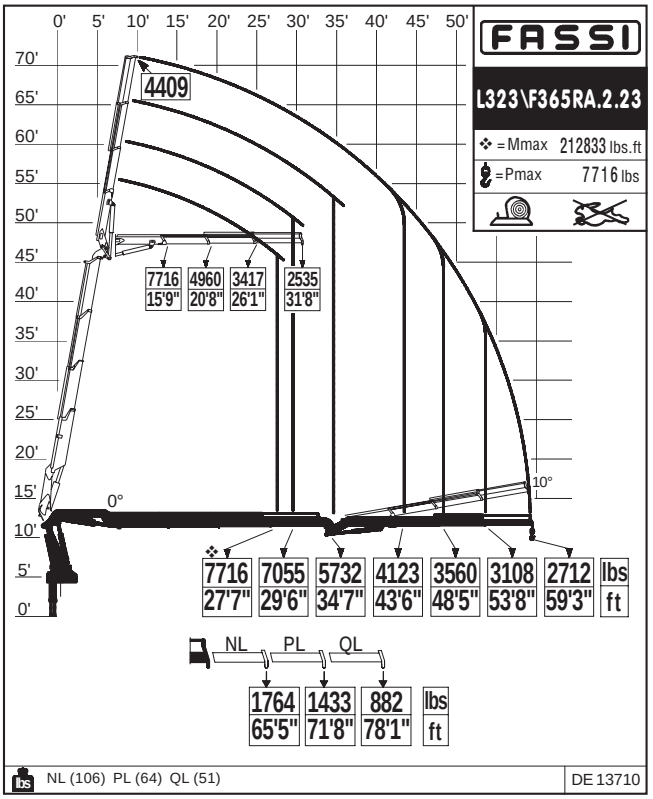

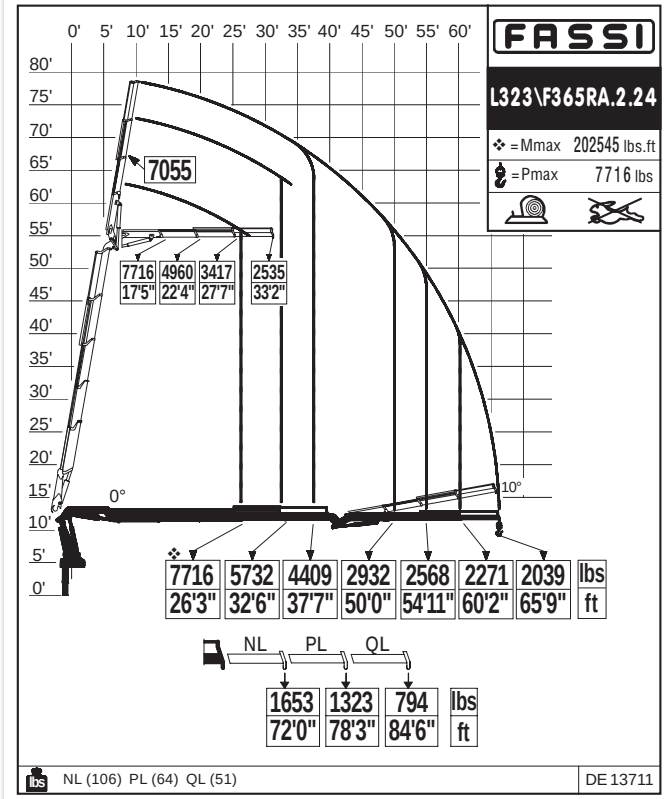

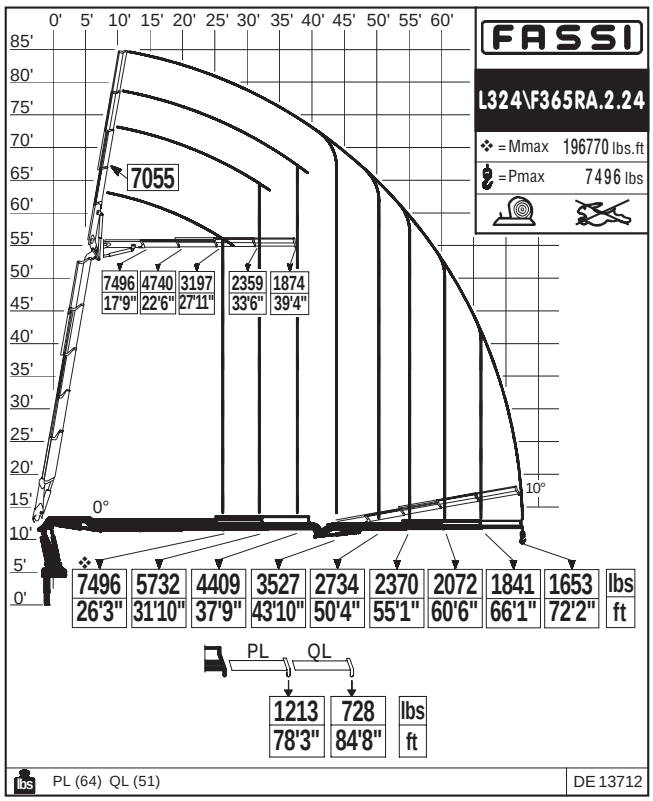

CERTIFIED
DYNAMIC
PERFORMANCE

US **Dynamic load diagrams calculated, tested and certified to lift the loads at the declared reaches**

FR **Diagrammes de charge dynamiques calculés, testés et certifiés pour soulever les charges aux extensions déclarées**

ES **Diagramas de carga dinámicos, calculados, probados y certificados para a elevación de la cargas a los alcances declarados**