F235A e-dynamic
Load diagrams - lbs/ft

FASSI
www.fassi.com

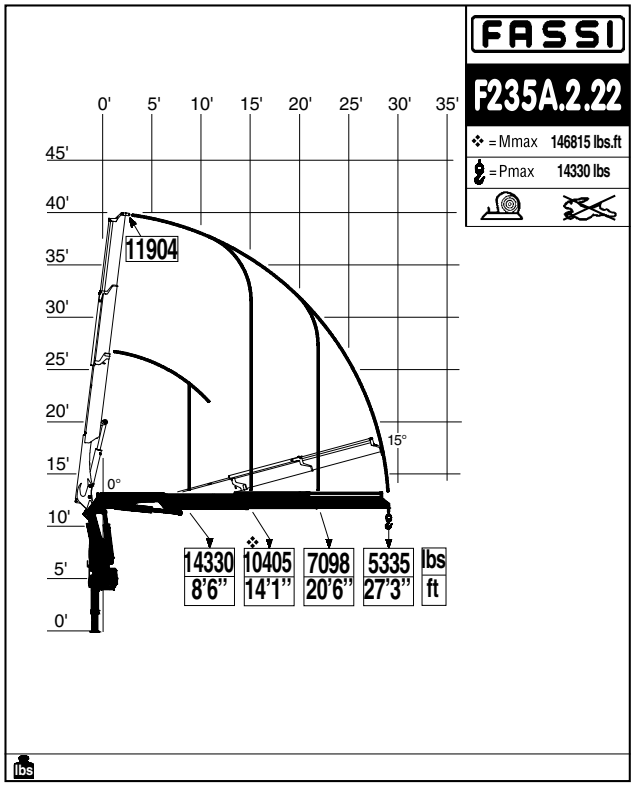

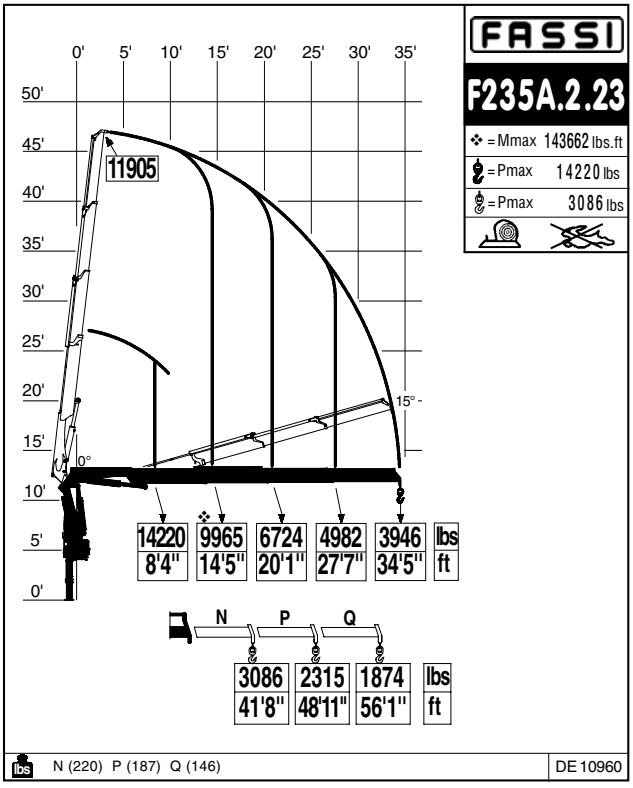

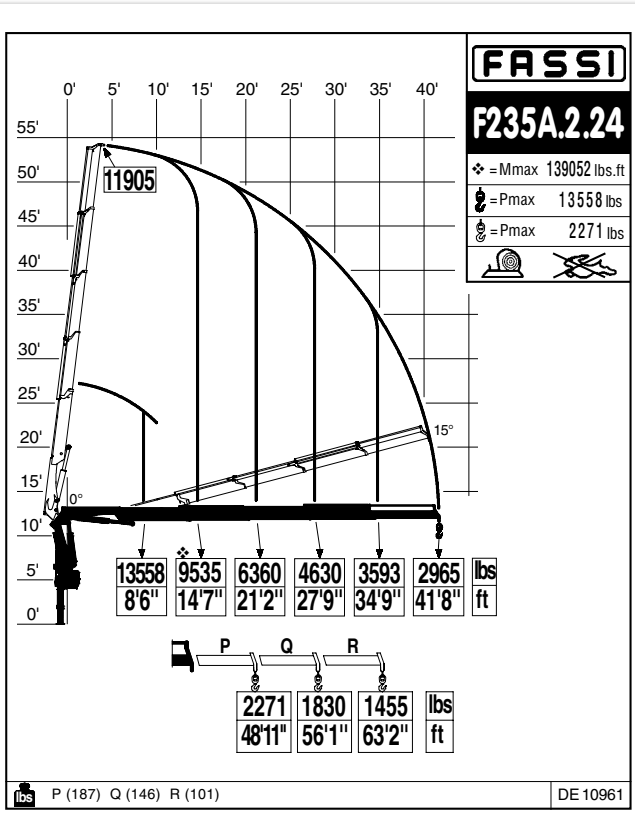

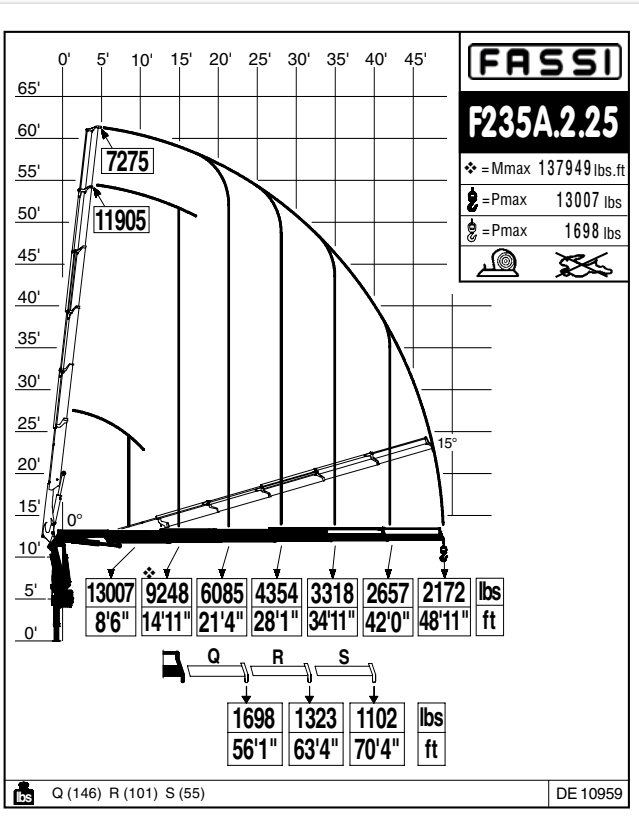

CERTIFIED
DYNAMIC
PERFORMANCE

US Dynamic load diagrams calculated, tested and certified to lift the loads at the declared reaches

FR Diagrammes de charge dynamiques calculés, testés et certifiés pour soulever les charges aux extensions déclarées

ES Diagramas de carga dinámicos, calculados, probados y certificados para a elevación de la cargas a los alcances declarados

FASSI
www.fassi.com

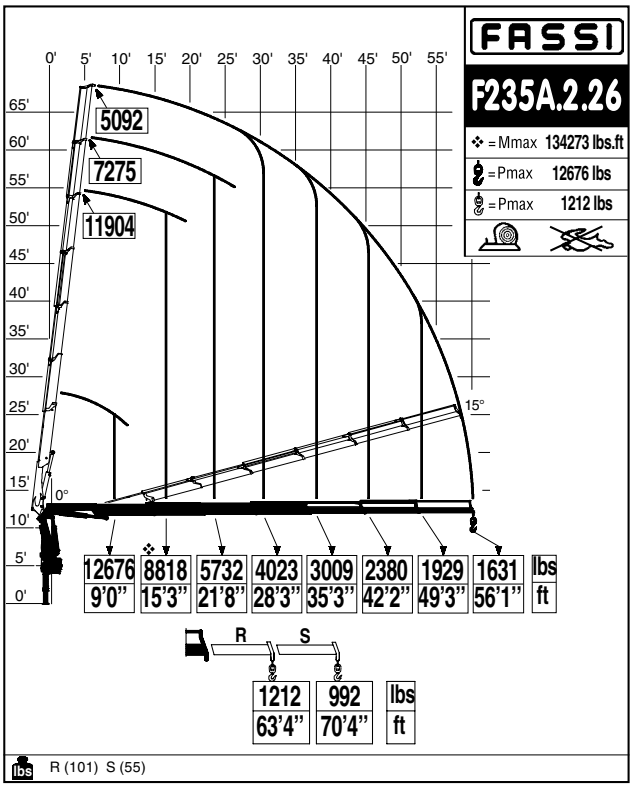

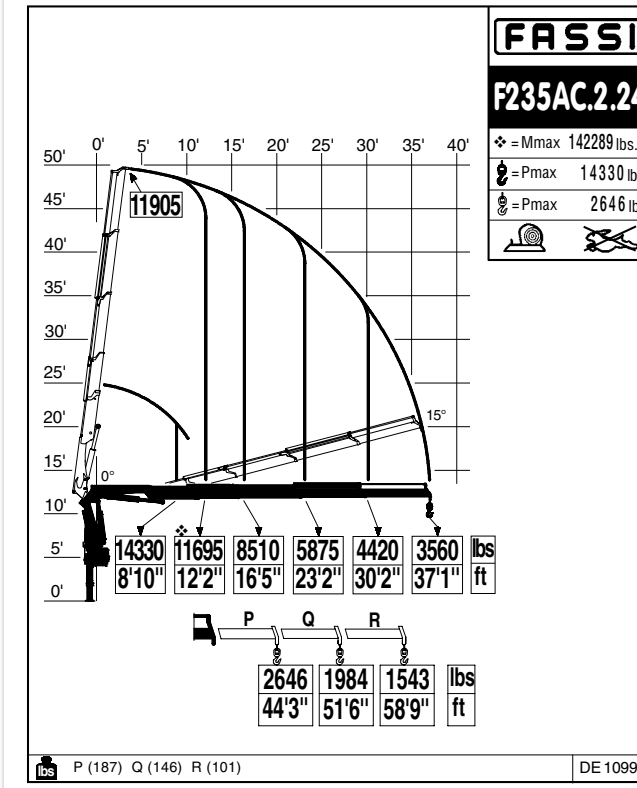

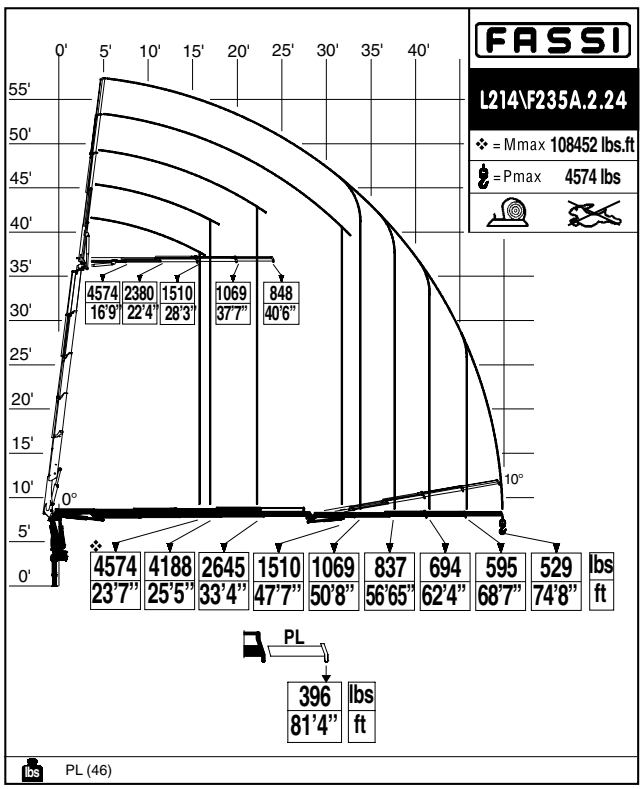

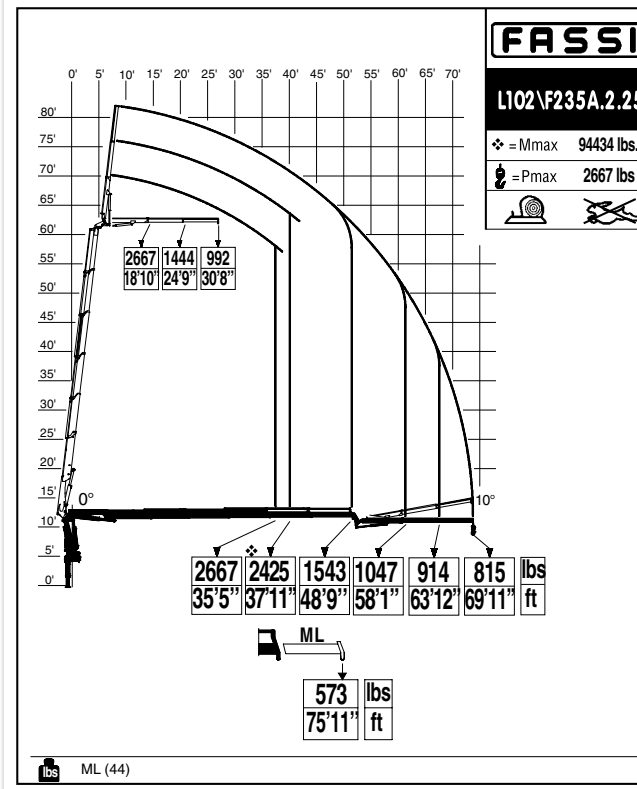

CERTIFIED DYNAMIC PERFORMANCE

US **Dynamic load diagrams calculated, tested and certified to lift the loads at the declared reaches**

FR **Diagrammes de charge dynamiques calculés, testés et certifiés pour soulever les charges aux extensions déclarées**

ES **Diagramas de carga dinámicos, calculados, probados y certificados para a elevación de la cargas a los alcances declarados**