FASSI
www.fassi.com

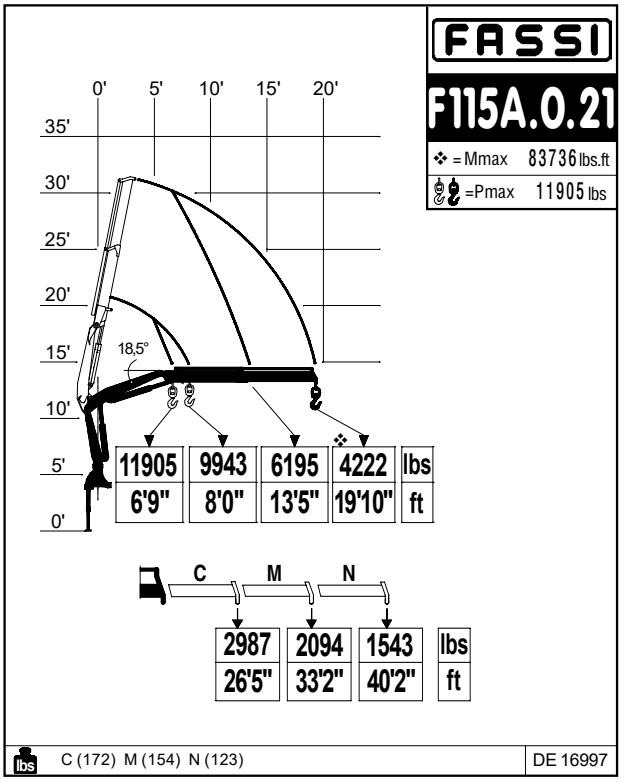

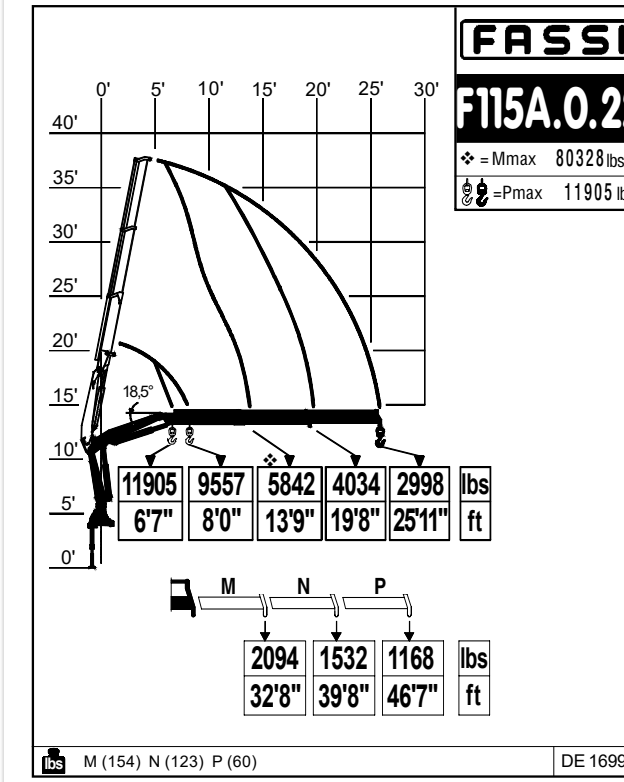

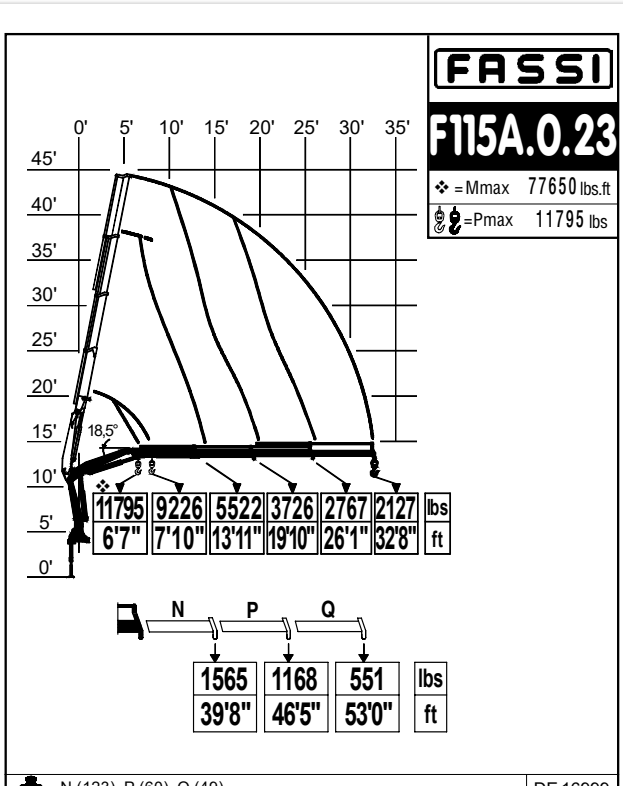

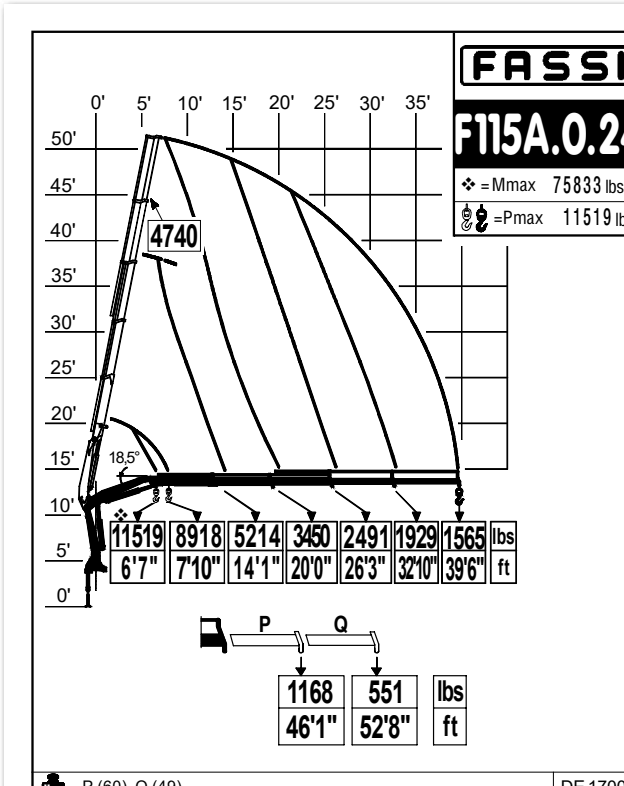

CERTIFIED DYNAMIC PERFORMANCE

US **Dynamic load diagrams calculated, tested and certified to lift the loads at the declared reaches**

FR **Diagrammes de charge dynamiques calculés, testés et certifiés pour soulever les charges aux extensions déclarées**

ES **Diagramas de carga dinámicos, calculados, probados y certificados para a elevación de la cargas a los alcances declarados**

FASSI
www.fassi.com

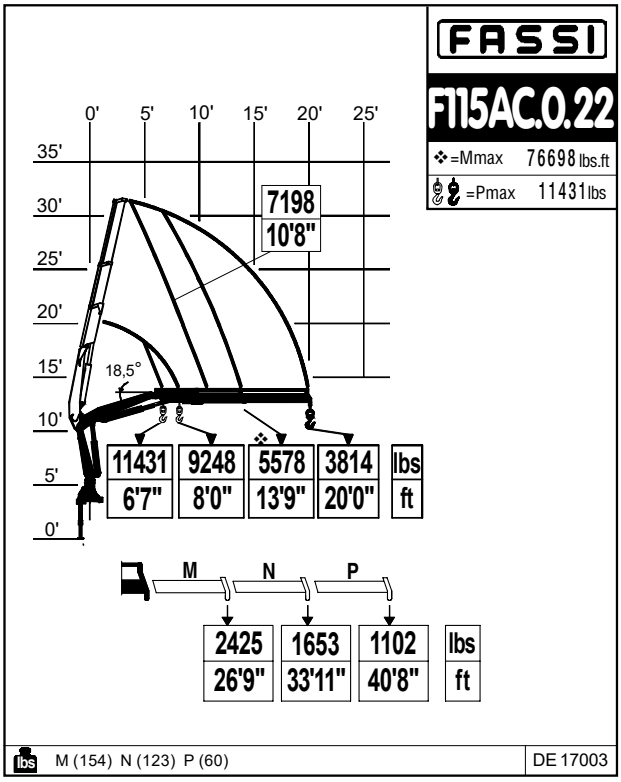

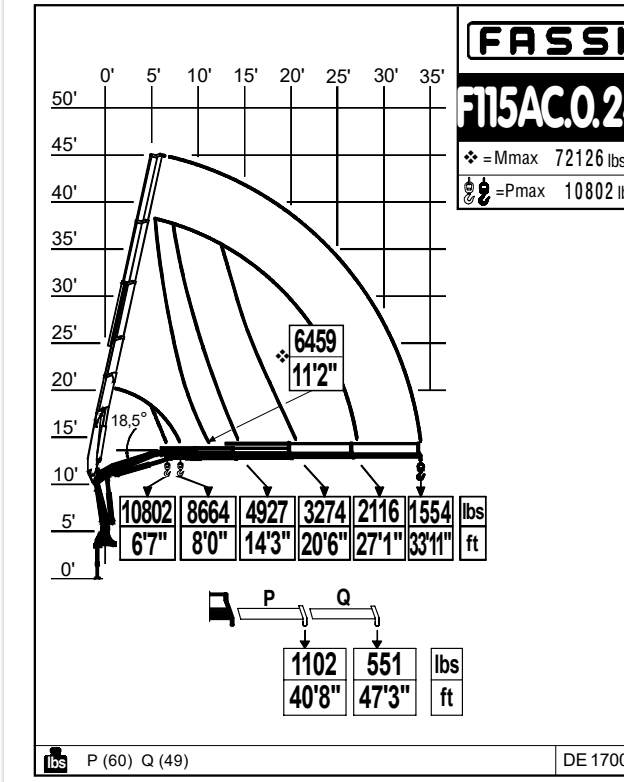

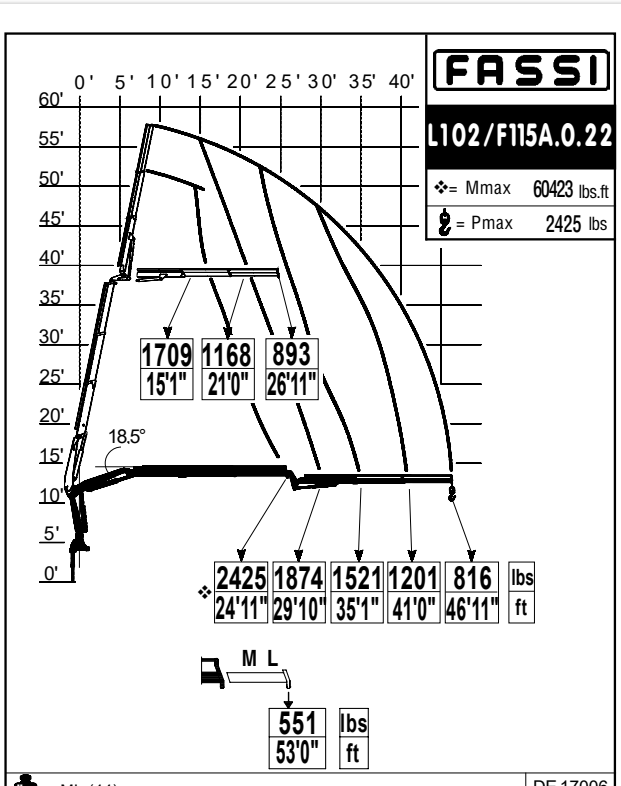

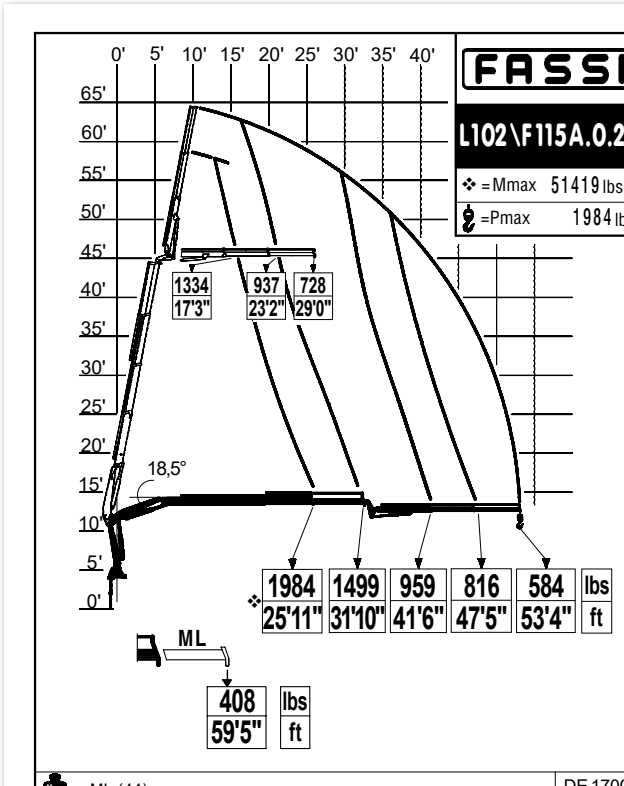

CERTIFIED DYNAMIC PERFORMANCE

US **Dynamic load diagrams calculated, tested and certified to lift the loads at the declared reaches**

FR **Diagrammes de charge dynamiques calculés, testés et certifiés pour soulever les charges aux extensions déclarées**

ES **Diagramas de carga dinámicos, calculados, probados y certificados para a elevación de la cargas a los alcances declarados**