Maße

Dimensions • Encombrement • Dimensioni • Dimensiones • Габариты крана

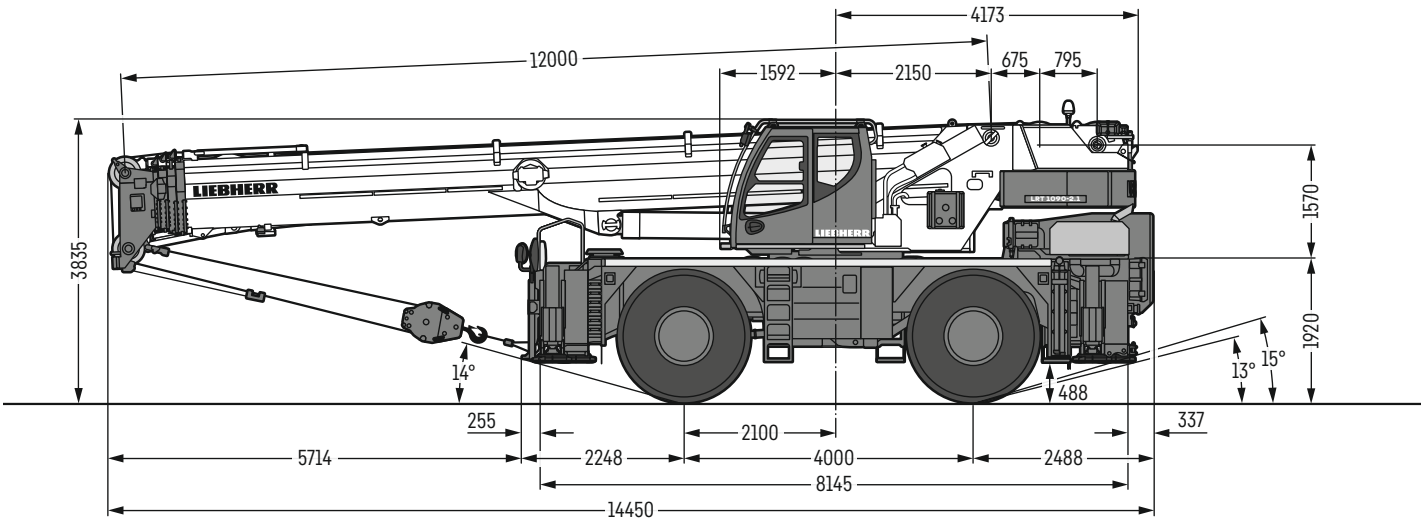

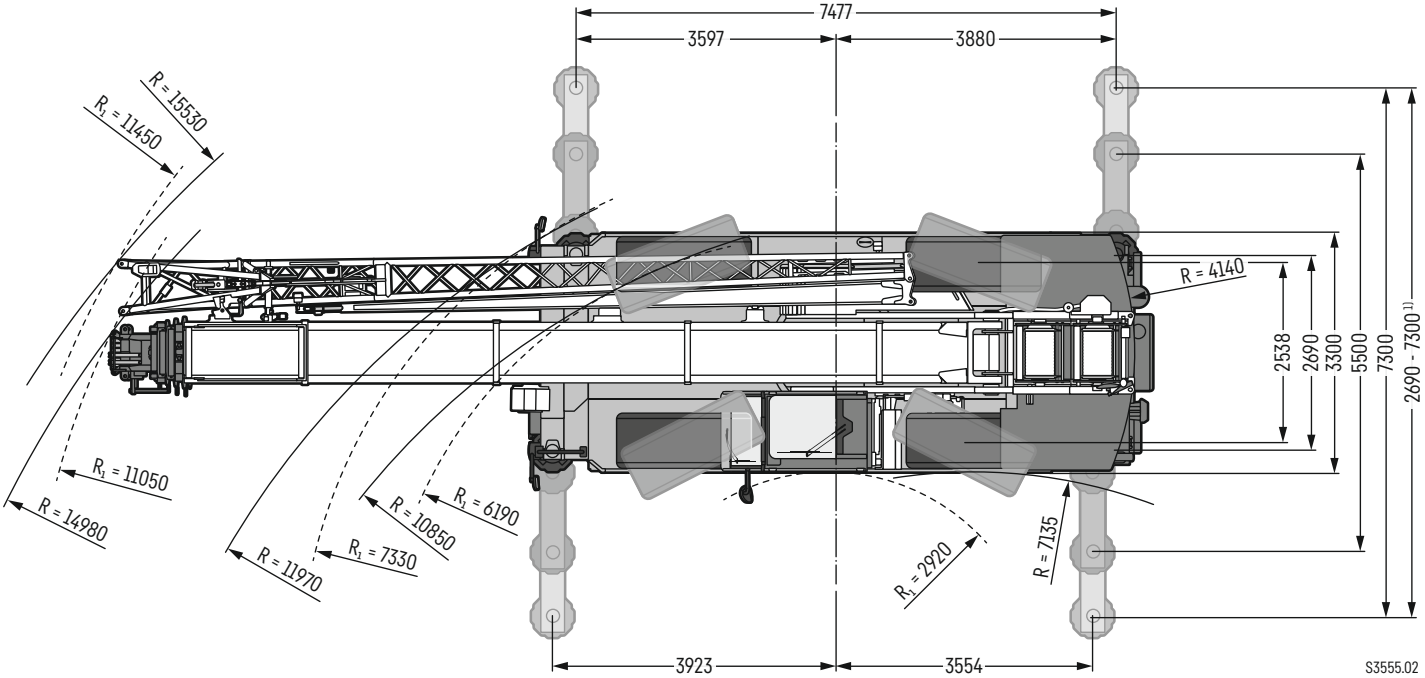

R_1 = Allradlenkung • All-wheel steering • Direction toutes roues • Tutti gli assi sterzanti • Dirección en todos los ejes • Поворот всеми колесами
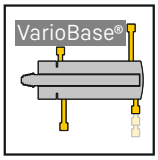
1)