Ingombri.
Dimensions.

Macchina Base
Standard Crane

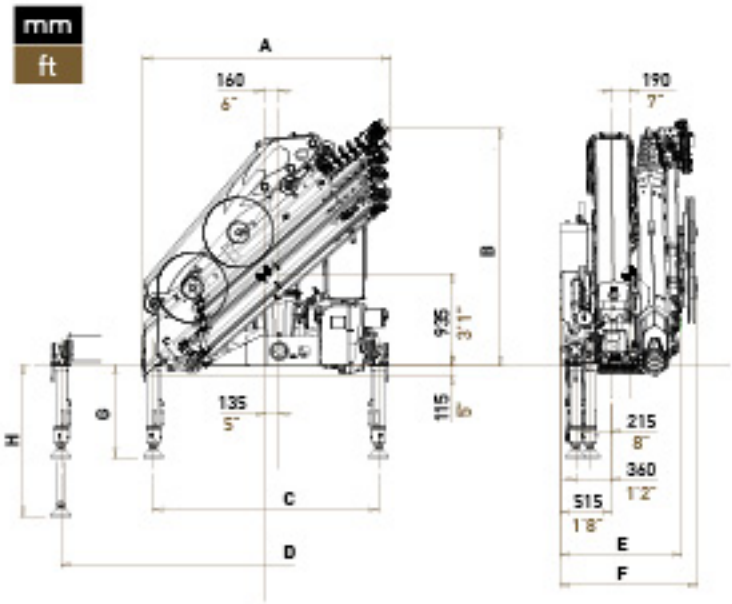

Con Antenna
With Jib

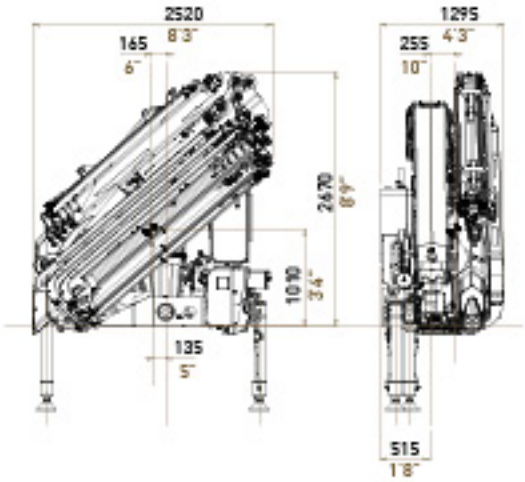

Ingombri Dimensions		38522	38523	38524	38525	38526	38527	38528	Fissi Fix	Fissi A Fix A	Fissi B Fix B	Rotanti Rot	STD	STD-T ROT	XL	XL-T ROT	SXL	SXL-T ROT
A	mm	2505	2505	2505	2520	2520	2520	2520	-	-	-	-	-	-	-	-	-	-
B	mm	2370	2370	2370	2370	2370	2370	2415	-	-	-	-	-	-	-	-	-	-
C	mm	-	-	-	-	-	-	-	2250	-	-	2300	-	-	-	-	-	-
D	mm	-	-	-	-	-	-	-	-	-	-	-	5465	5520	6545	6600	7345	7400
E	mm	1125	1125	1125	1175	1200	1220	1240	-	-	-	-	-	-	-	-	-	-
F	mm	1330	1330	1330	1330	1330	1390	1390	-	-	-	-	-	-	-	-	-	-
G	mm	-	-	-	-	-	-	-	-	860	900	940	-	-	-	-	-	-
H	mm	-	-	-	-	-	-	-	-	1460	1500	1540	-	-	-	-	-	-

Dimensions		38522	38523	38524	38525	38526	38527	38528	Fix	Fix A	Fix B	Rot	STD	STD-T ROT	XL	XL-T ROT	SXL	SXL-T ROT
A	ft	8'2"	8'2"	8'2"	8'3"	8'3"	8'3"	8'3"	-	-	-	-	-	-	-	-	-	-
B	ft	7'9"	7'9"	7'9"	7'9"	7'9"	7'9"	7'11"	-	-	-	-	-	-	-	-	-	-
C	ft	-	-	-	-	-	-	-	7'5"	-	-	7'7"	-	-	-	-	-	-
D	ft	-	-	-	-	-	-	-	-	-	-	-	17'11"	18'1"	21'6"	21'8"	24'1"	24'3"
E	ft	3'8"	3'8"	3'8"	3'10"	3'11"	4'	4'1"	-	-	-	-	-	-	-	-	-	-
F	ft	4'4"	4'4"	4'4"	4'4"	4'4"	4'3"	4'3"	-	-	-	-	-	-	-	-	-	-
G	ft	-	-	-	-	-	-	-	-	2'10"	2'11"	3'1"	-	-	-	-	-	-
H	ft	-	-	-	-	-	-	-	-	4'9"	4'11"	5'1"	-	-	-	-	-	-