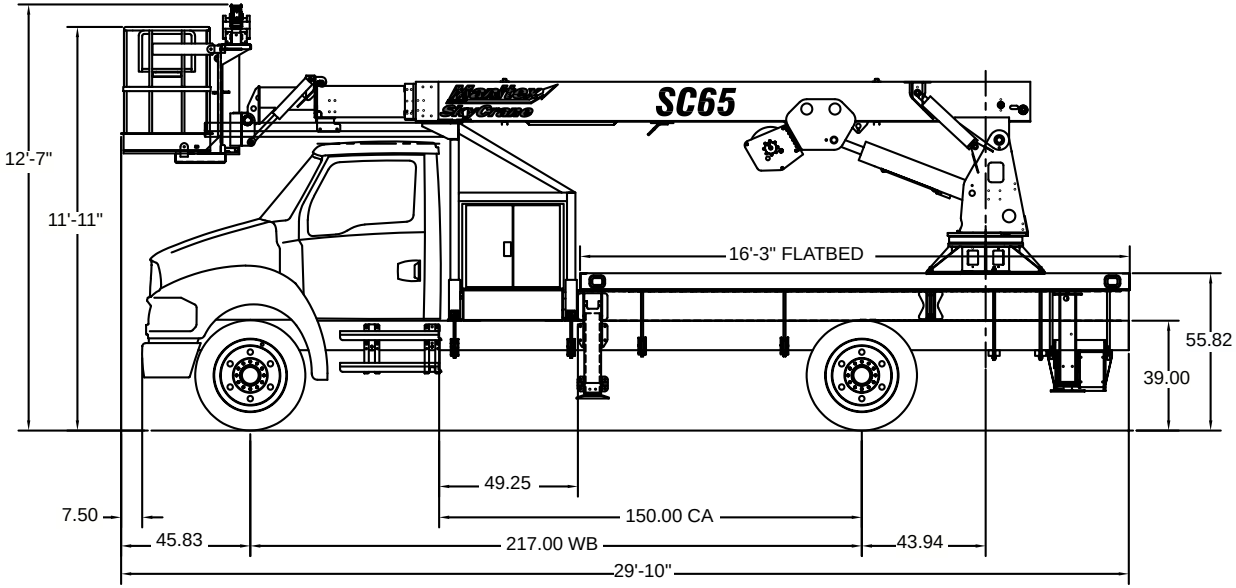

DEDUCTIONS

Overhaul Weight	40 lb
Snatch Block	40 lb
2-Manbasket SLR Platform	700 lb

WEIGHTS

1 Part Line	2 Part Line	WARNING
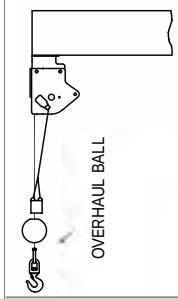	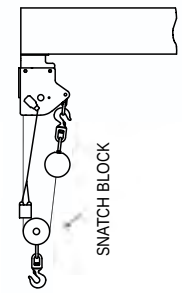	Anti-two-block system, if supplied, must be in good operating condition before operating crane. Refer to the owner's manual. Keep at least three wraps of load line on the drum at all times.
3,500 lb	6,000 lb	3/8" 6 x 25 IWRC (3.5:1 SF) 13,120 lb min. breaking strength

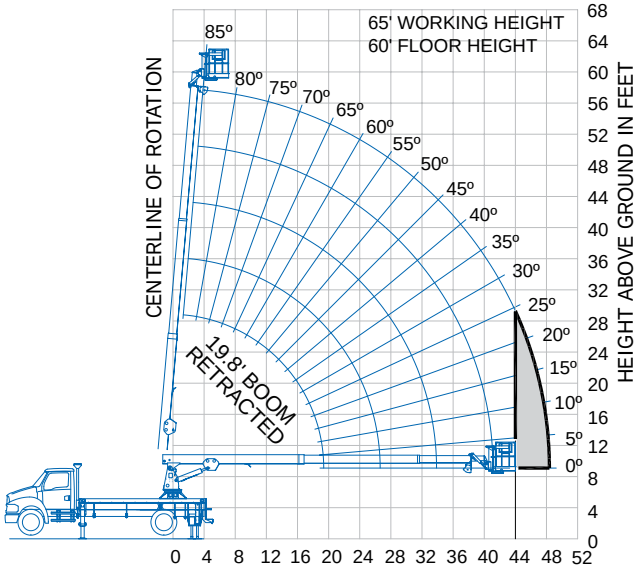

OPERATING RADIUS FROM CENTERLINE OF ROTATION IN FEET

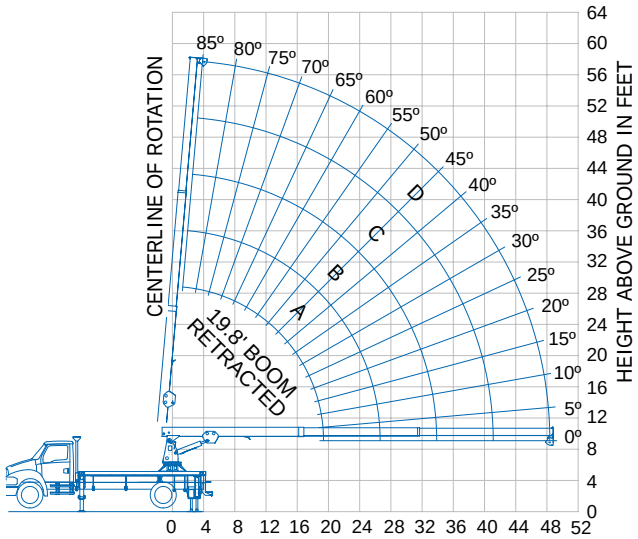

OPERATING RADIUS FROM CENTERLINE OF ROTATION IN FEET

The Gray Area represents a "no work" zone, do not place the basket in this area.

Meets ANSI B30.5 Requirements - Do not operate crane or accessories within 10' (3,05 m) of live power lines.
NOTICE: This chart is for reference only and must not be used for lifting purposes. Consult factory for other boom options.

LOAD CHART FOR CRANE APPLICATIONS ONLY

MAIN BOOM LOAD RATINGS IN LBS.
WITH OUTRIGGERS FULLY EXTENDED

	Boom Length		A		B		C		D	
Operating Radius	19.8 Feet		27.0 Feet		34.3 Feet		41.5 Feet		48.8 Feet	
Feet	∠	lb.	∠	lb.	∠	lb.	∠	lb.	∠	lb.
8	66º	6,000	73º	5,910	77º	5,320				
10	59º	6,000	68º	5,020	73º	4,430	77º	4,170		
12	52º	5,420	64º	4,410	70º	3,820	74º	3,560	77º	3,380
14	44º	4,980	59º	3,970	66º	3,380	71º	3,130	75º	2,940
16	35º	4,640	54º	3,640	62º	3,050	68º	2,790	72º	2,610
18	23º	4,360	48º	3,370	58º	2,790	65º	2,530	70º	2,350
20			42º	3,160	54º	2,580	62º	2,320	67º	2,140
24			26º	2,830	45º	2,250	55º	2,000	62º	1,820
28					35º	2,020	48º	1,770	56º	1,590
32					20º	1,830	40º	1,600	50º	1,420
36							30º	1,460	43º	1,280
40							15º	1,330	36º	1,170
44									26º	1,080
48									9º	970