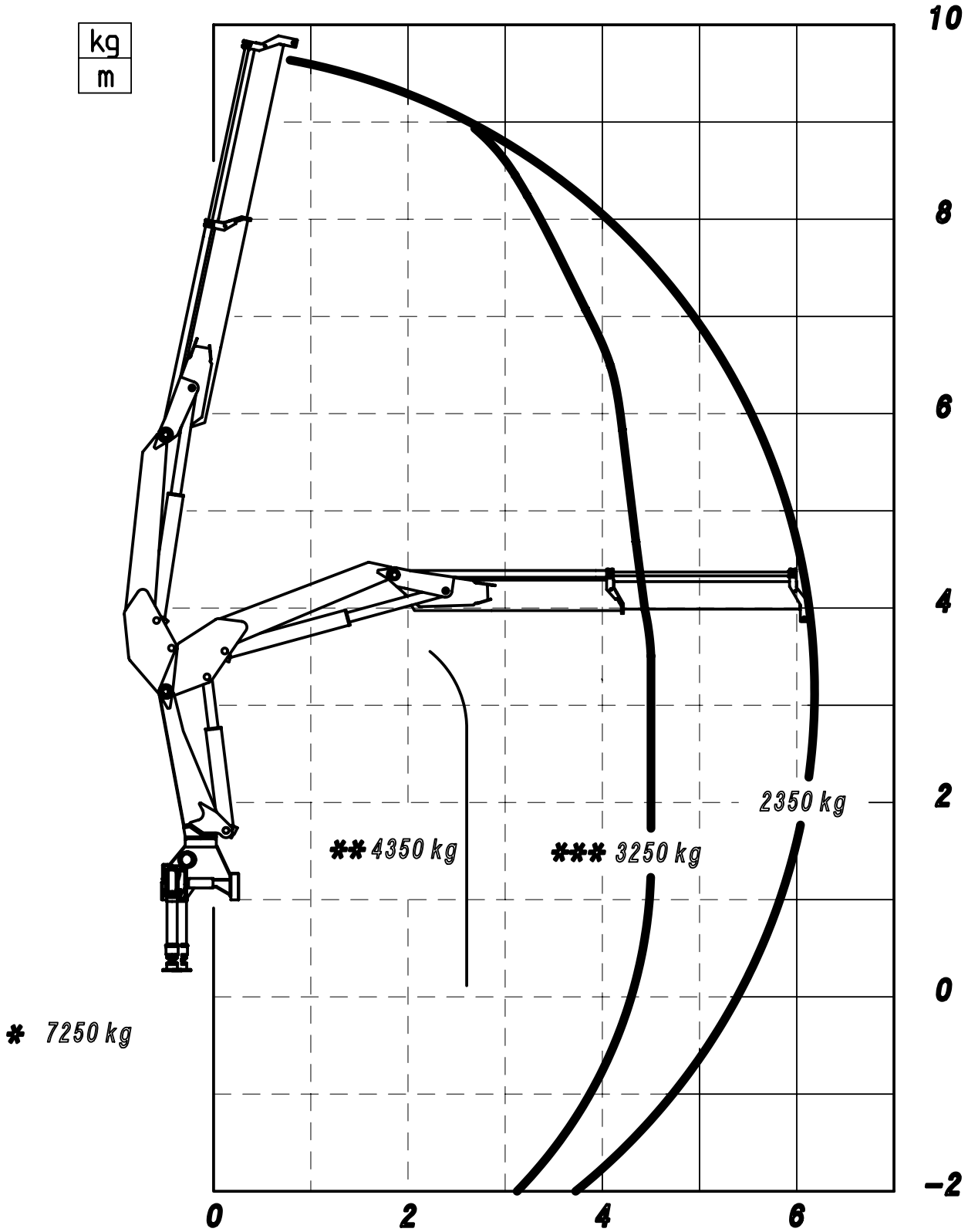

-- PORTATA VERSIONE LC
* PORTATA NOMINALE AL GANCIO FISSO
** PORTATA NOMINALE AL GANCIO MOBILE
*** PORTATA MASSIMA PASSANTE PER L'ORIZZONTALE
LE PRESTAZIONI INDICATE SI OTTENGONO CON
ANGOLO DI TARGA A 27°

** 15521 ** 188011

24/01/2013

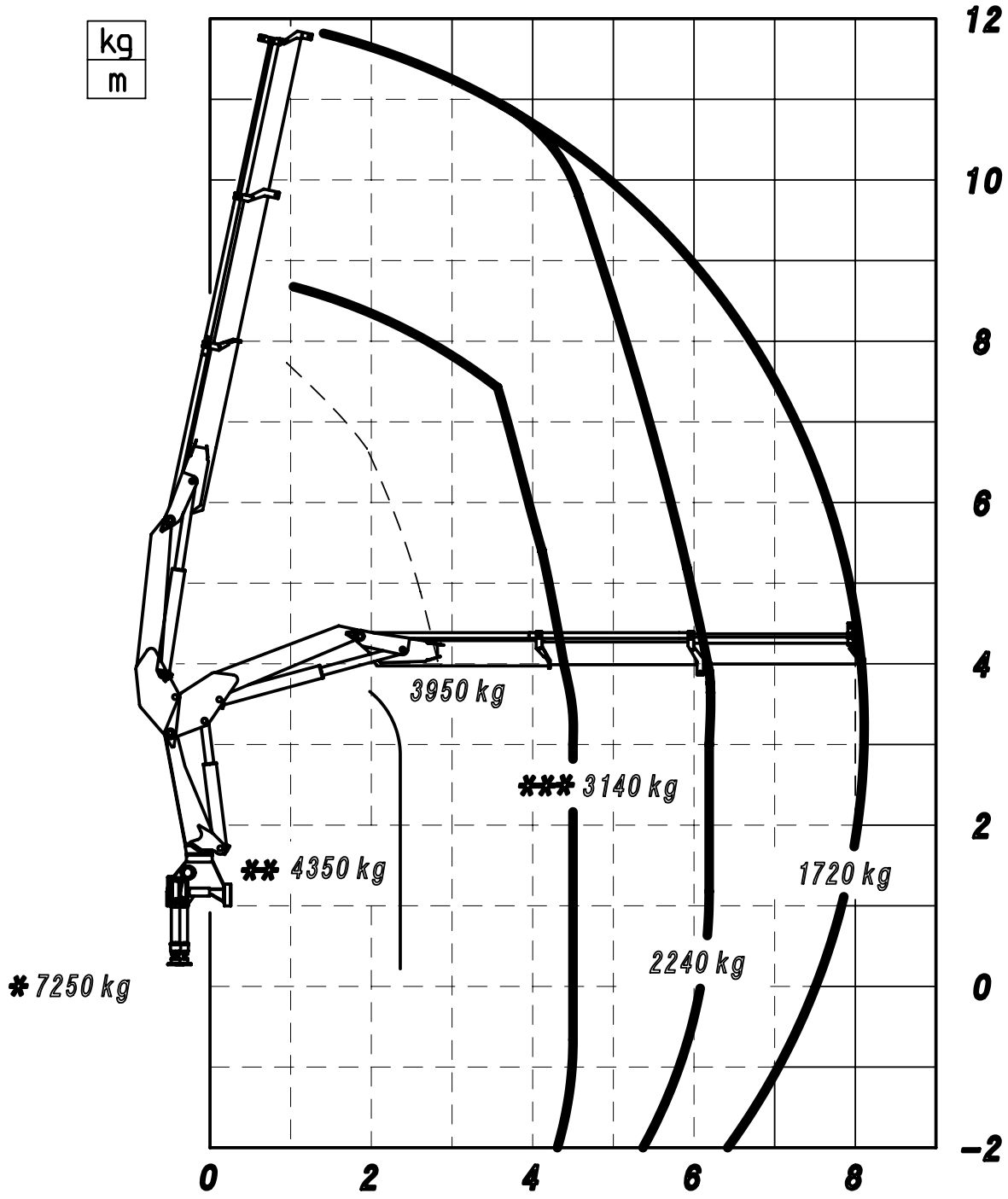

-- PORTATA VERSIONE LC

* PORTATA NOMINALE AL GANCIO FISSO

** PORTATA NOMINALE AL GANCIO MOBILE

*** PORTATA MASSIMA PASSANTE PER L'ORIZZONTALE

LE PRESTAZIONI INDICATE SI OTTENGONO CON ANGOLO DI TARGA A 27°

** 15522 ** 188012

24/01/2013

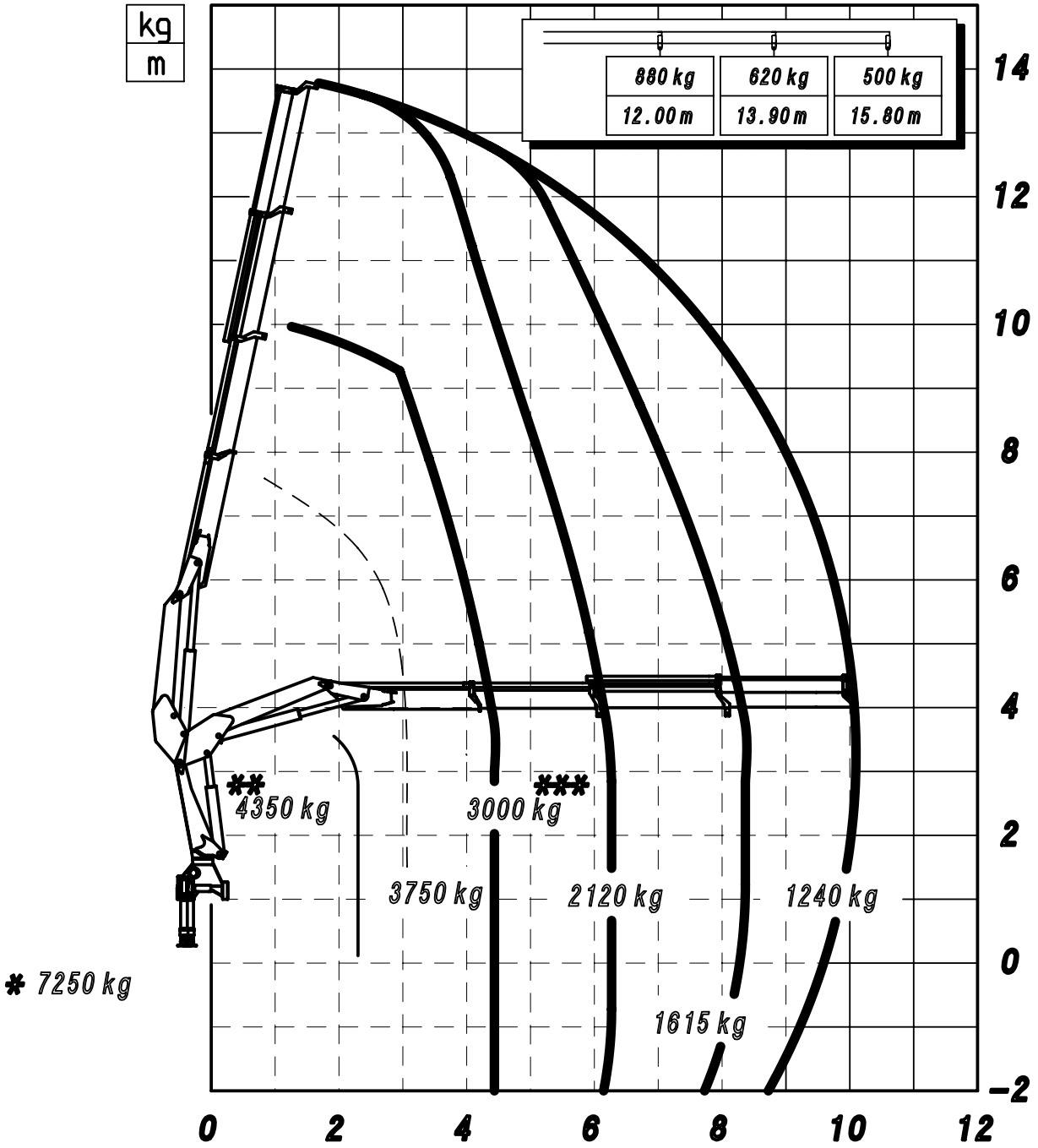

— — PORTATA VERSIONE LC

* PORTATA NOMINALE AL GANCIO FISSO

** PORTATA NOMINALE AL GANCIO MOBILE

*** PORTATA MASSIMA PASSANTE PER L'ORIZZONTALE

LE PRESTAZIONI INDICATE SI OTTENGONO CON ANGOLO DI TARGA A 27°

** 15523 ** 188013

24/01/2013

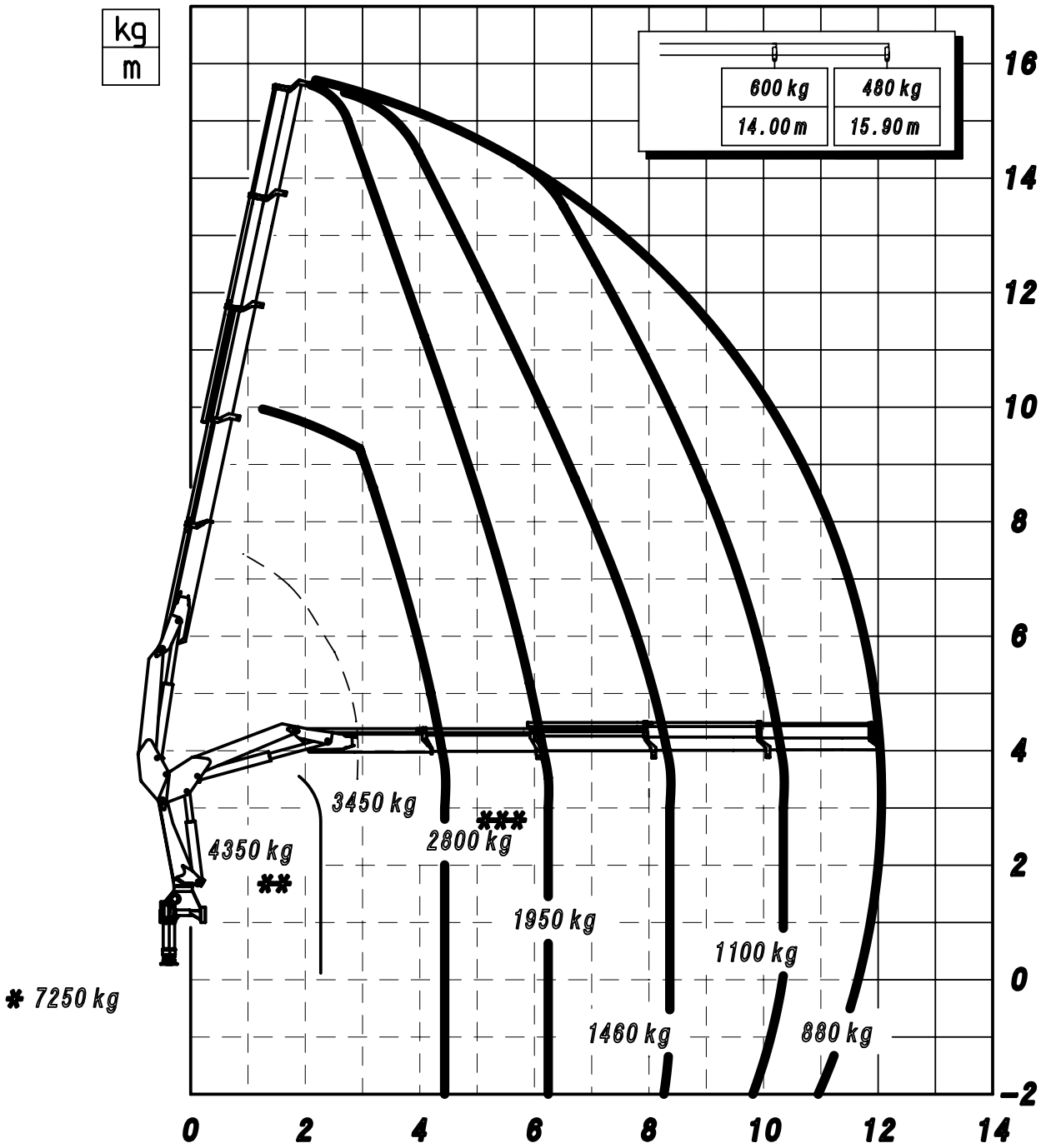

— - PORTATA VERSIONE LC

* PORTATA NOMINALE AL GANCIO FISSO

** PORTATA NOMINALE AL GANCIO MOBILE

*** PORTATA MASSIMA PASSANTE PER L'ORIZZONTALE

LE PRESTAZIONI INDICATE SI OTTENGONO CON ANGOLO DI TARGA A 27°

** 15524 ** 188014

24/01/2013

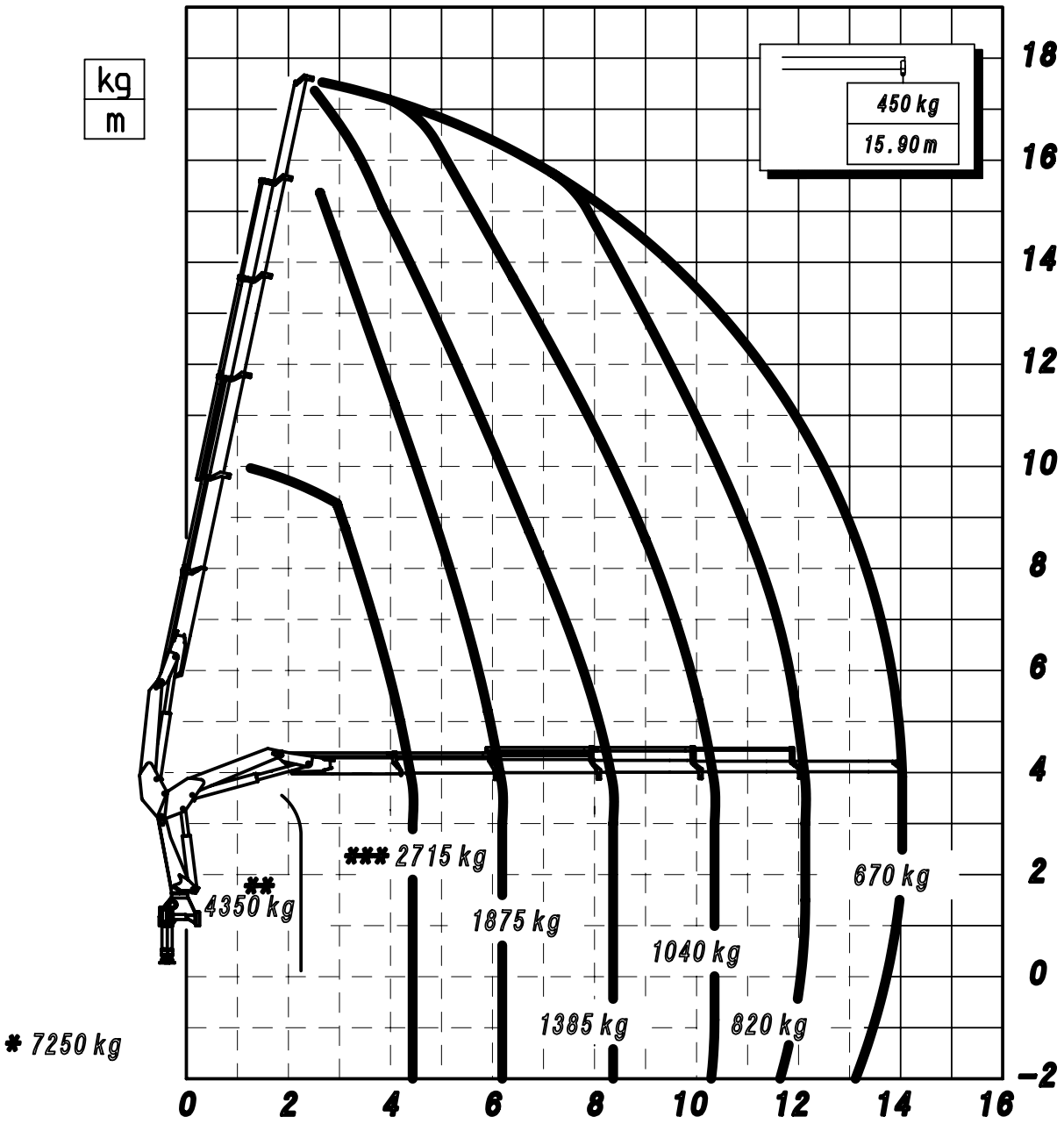

— — PORTATA VERSIONE LC

* PORTATA NOMINALE AL GANCIO FISSO

** PORTATA NOMINALE AL GANCIO MOBILE

*** PORTATA MASSIMA PASSANTE PER L'ORIZZONTALE
LE PRESTAZIONI INDICATE SI OTTENGONO CON
ANGOLO DI TARGA A 27°

** 15525 ** 188015

24/01/2013

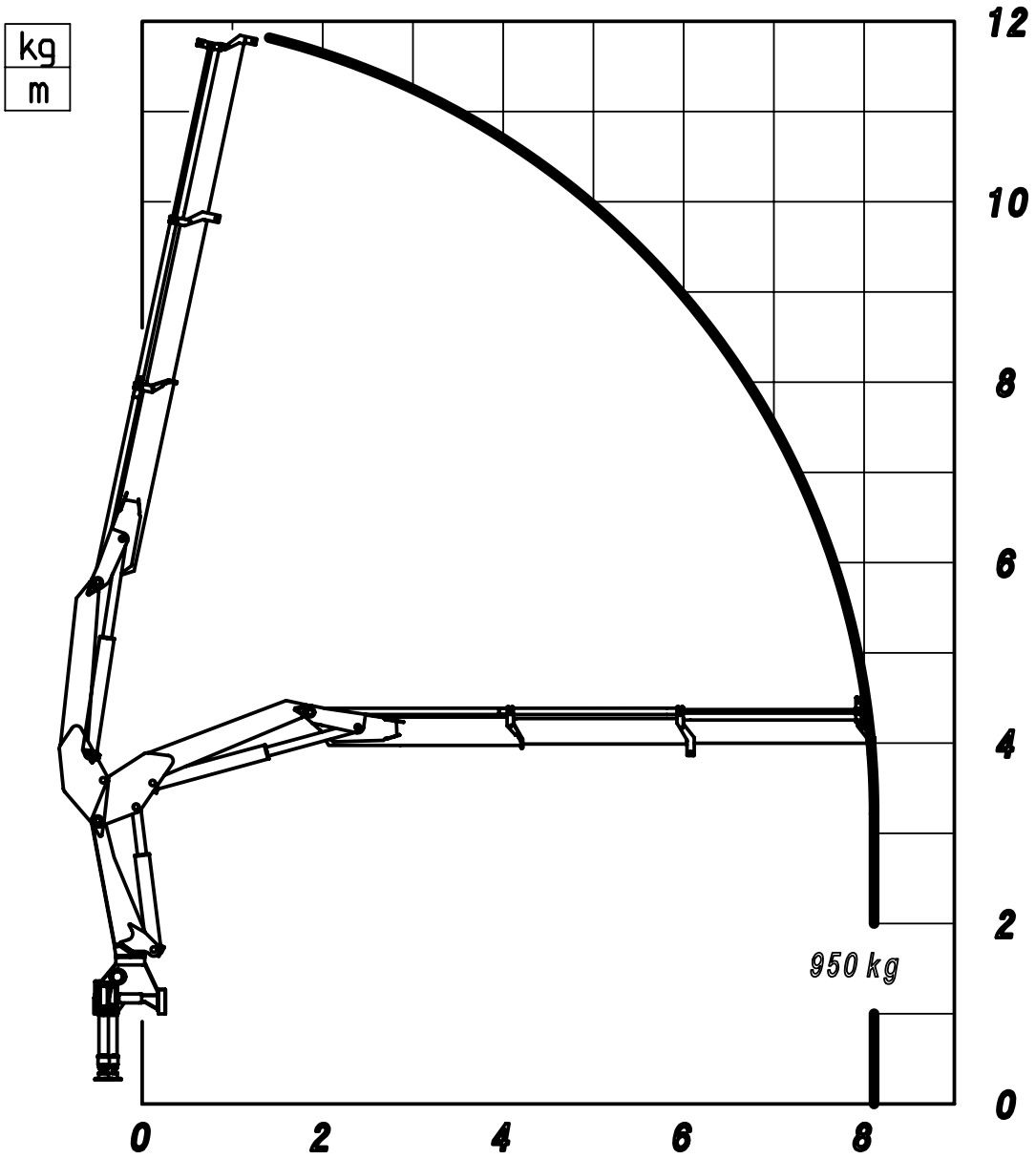

** 15522 + P9 ** 188115

21/03/2013

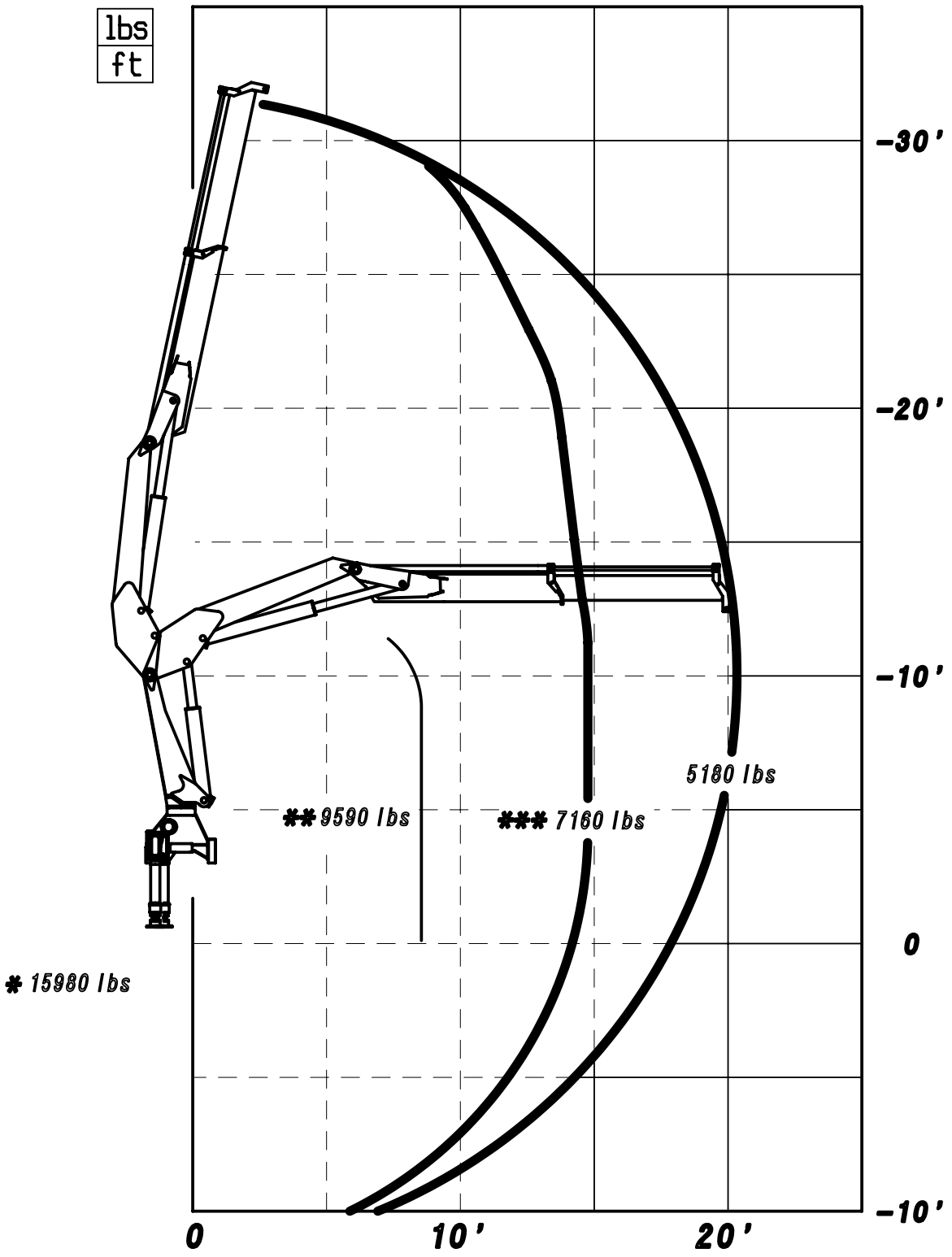

* MAX. NOMINAL CAPACITY WITH FIXED HOOK

** MAX. CAPACITY WITH MOBILE HOOK

*** MAX. CAPACITY FROM HORIZONTAL TO VERTIVCAL

THE STATED PERFONMANCES CAM BE OBTAINED WITH

27° INCLINATED MAIN BOOM

** 15521 ** 188016

24/01/2013

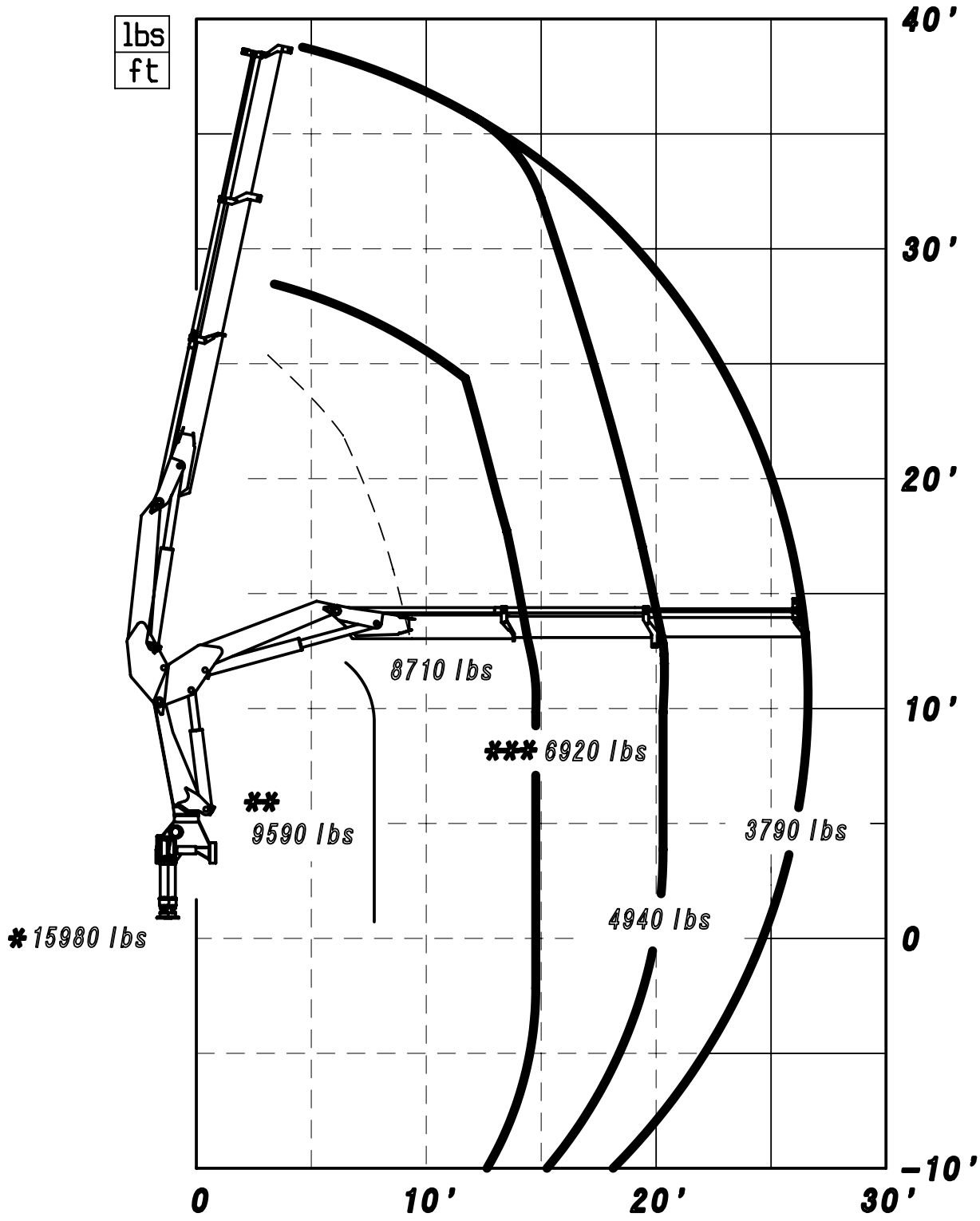

— — MAX. CAPACITY LC

* MAX. NOMINAL CAPACITY WITH FIXED HOOK

** MAX. CAPACITY WITH MOBILE HOOK

*** MAX. CAPACITY FROM HORIZONTAL TO VERTIVCAL

THE STATED PERFONMANCES CAM BE OBTAINED WITH

27° INCLINATED MAIN BOOM

** 15522 ** 188017

24/01/2013

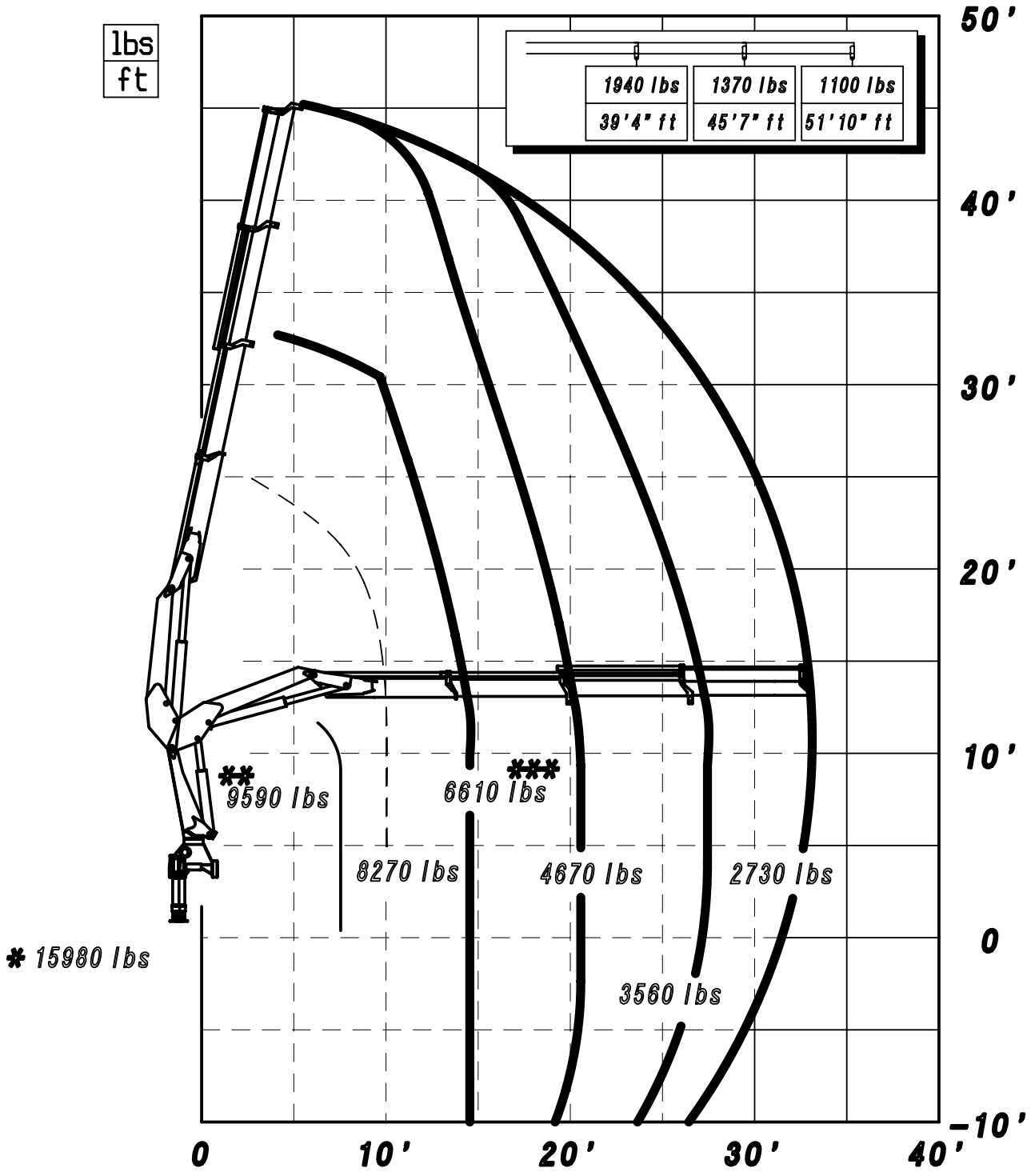

— — MAX. CAPACITY LC

* MAX. NOMINAL CAPACITY WITH FIXED HOOK

** MAX. CAPACITY WITH MOBILE HOOK

*** MAX. CAPACITY FROM HORIZONTAL TO VERTIVCAL

THE STATED PERFONMANCES CAM BE OBTAINED WITH

27° INCLINATED MAIN BOOM

** 15523 ** 188018

24/01/2013

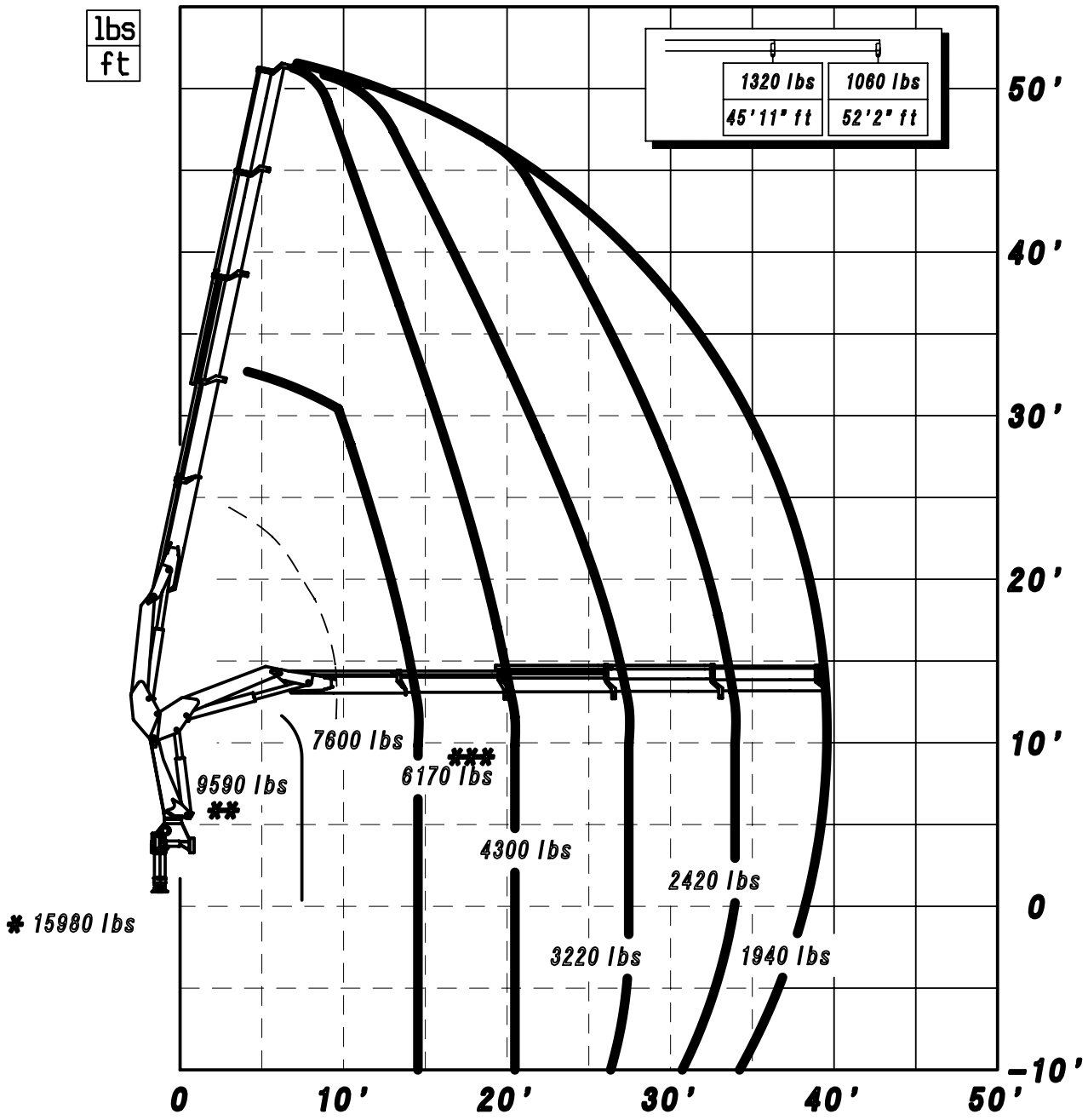

- - MAX. CAPACITY LC
* MAX. NOMINAL CAPACITY WITH FIXED HOOK
** MAX. CAPACITY WITH MOBILE HOOK
*** MAX. CAPACITY FROM HORIZONTAL TO VERTIVCAL
THE STATED PERFONMANCES CAM BE OBTAINED WITH
27° INCLINATED MAIN BOOM

** 15524 ** 188019

24/01/2013

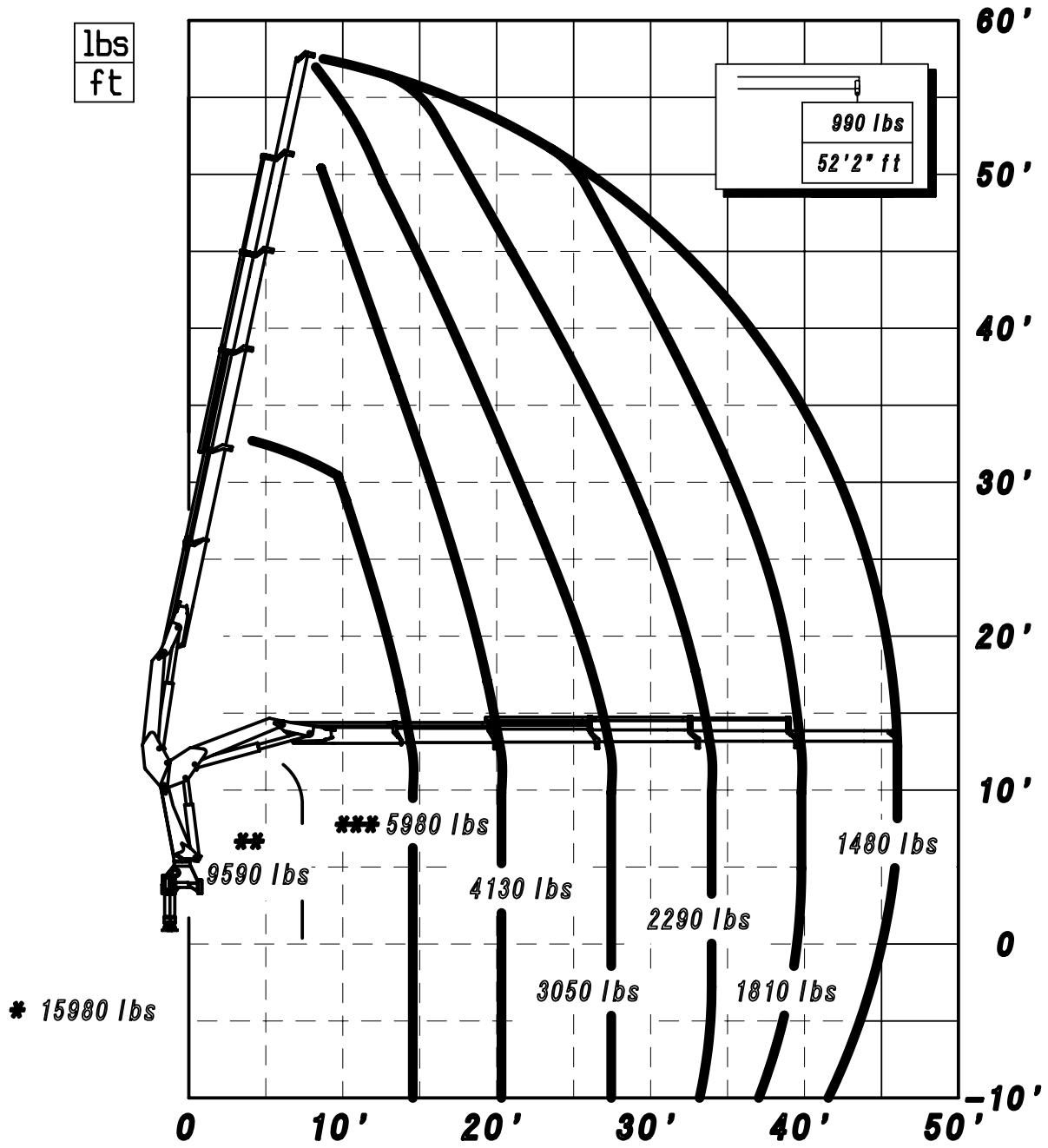

— — MAX. CAPACITY LC

* MAX. NOMINAL CAPACITY WITH FIXED HOOK

** MAX. CAPACITY WITH MOBILE HOOK

*** MAX. CAPACITY FROM HORIZONTAL TO VERTIVCAL
THE STATED PERFONMANCES CAM BE OBTAINED WITH
27° INCLINATED MAIN BOOM

** 15525 ** 188020

24/01/2013

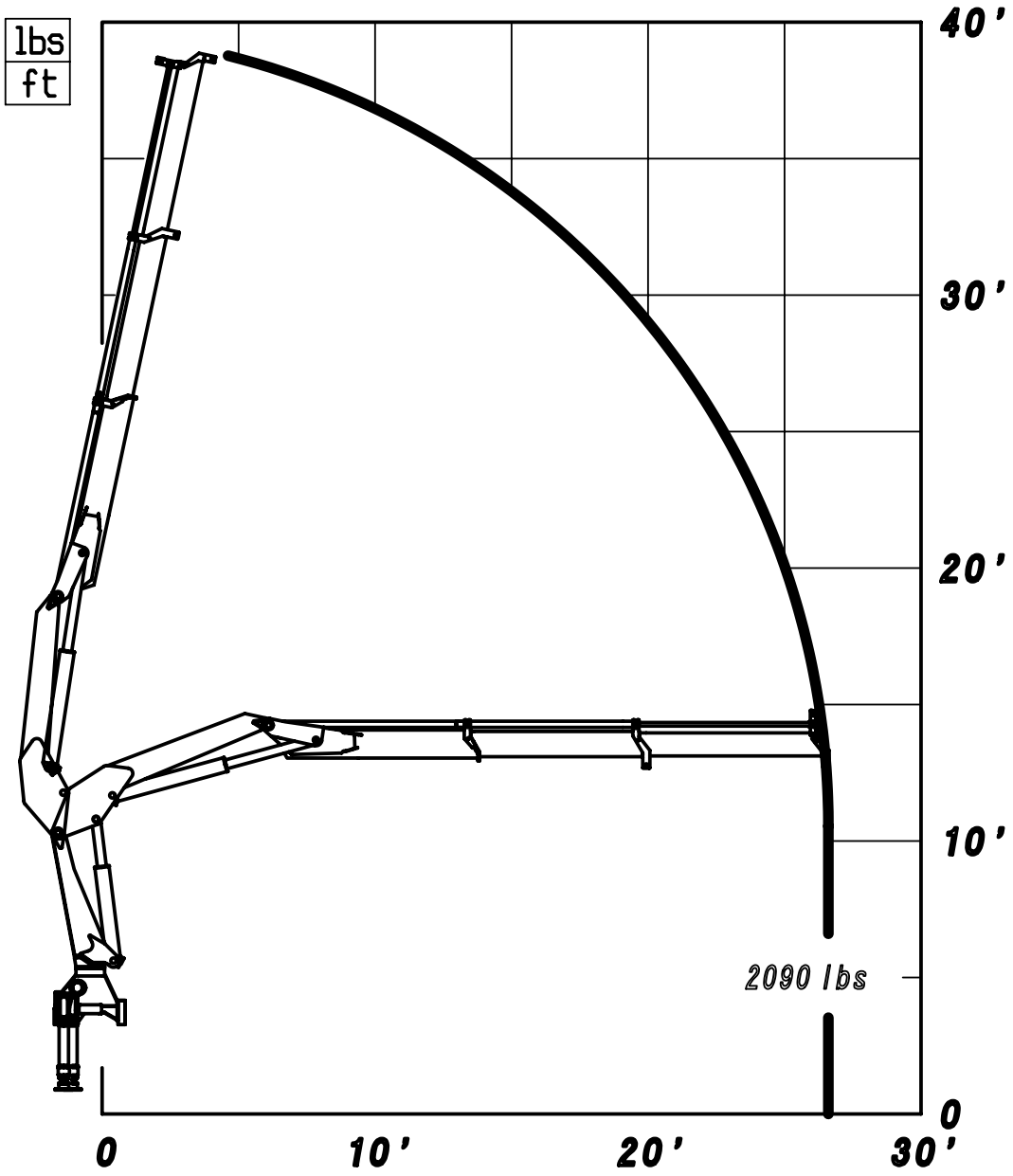

** 15522 + P9 ** 188116

21/03/2013

	15521	15522	15523	15524	15525
A (mm)	2410	2410	2410	2460	2500
A (Ft)	7'11"	7'11"	7'11"	8'1"	8'2"
B (mm)	860	860	860	860	980
B (Ft)	2'10"	2'10"	2'10"	2'10"	3'3"

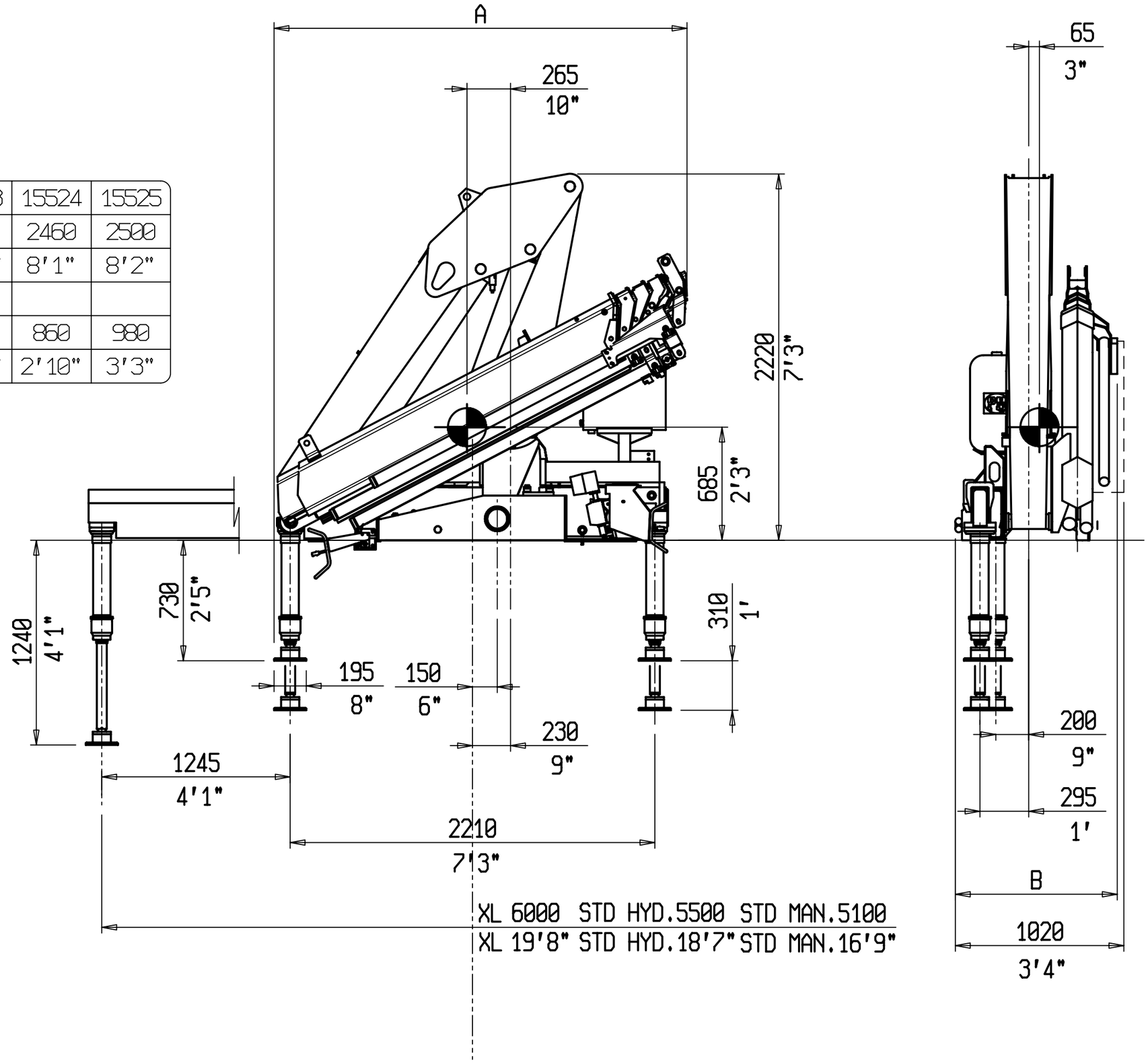

** PM 15.5 ** 188021

24/01/2013

STD

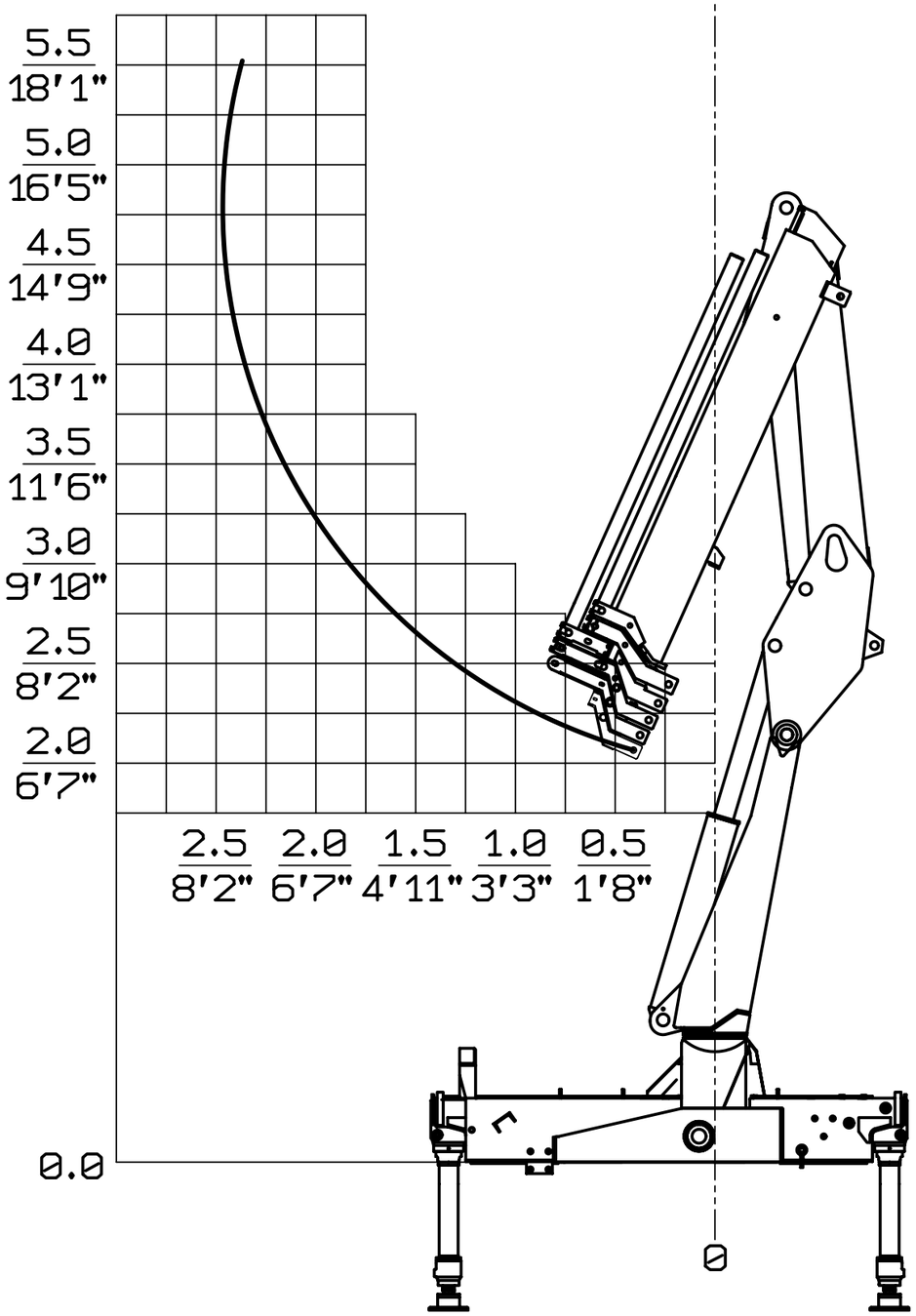

LC

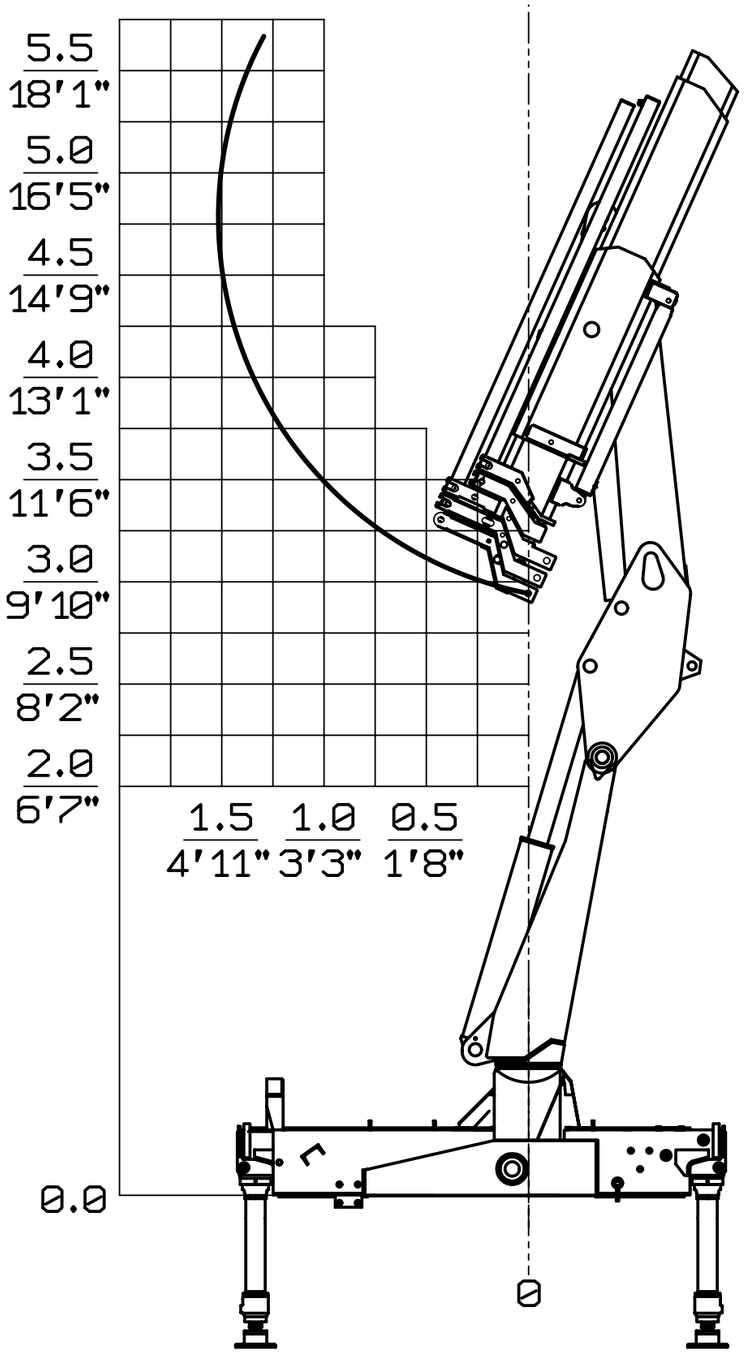

** PM 15.5 ** 188022

24/01/2013